P4=P9=P10=P11=P12

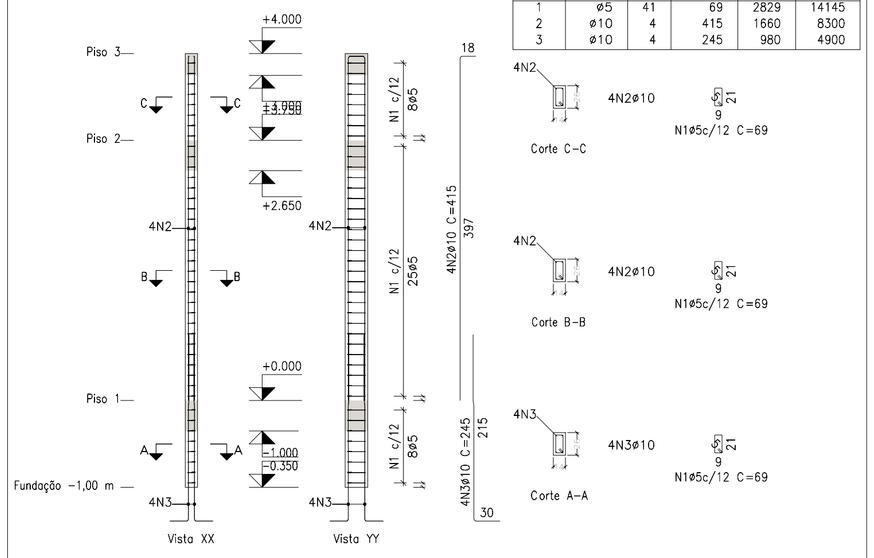

Pos.	Diam.	Q.	Comp. (cm)	Total (cm)	x 5 (cm)
1	ø5	41	69	2829	14145
2	ø10	4	415	1660	8300
3	ø10	4	245	980	4900

Escala 1:50

Planta	Dimensão (cm)	Concreto Tipo: C25, em geral Cobrimento: 2.5 cm Volume (m3)	Concreto Fôrmas (m2)	Armaduras CA-50 e CA-60 Longitudinal (kg)	Estribos (kg)	Total +10 % (kg)	Taxa (kg/m3)
Piso 3	14x26	0.04	0.80	-	0.9	1.0	24.73
Piso 2		0.11	2.40	10.2	2.7	14.2	118.13
Piso 1		0.04	0.80	-	0.9	1.0	24.73
Total (x5)		0.91	20.00	51.1	22.2	81.0	80.77

P3

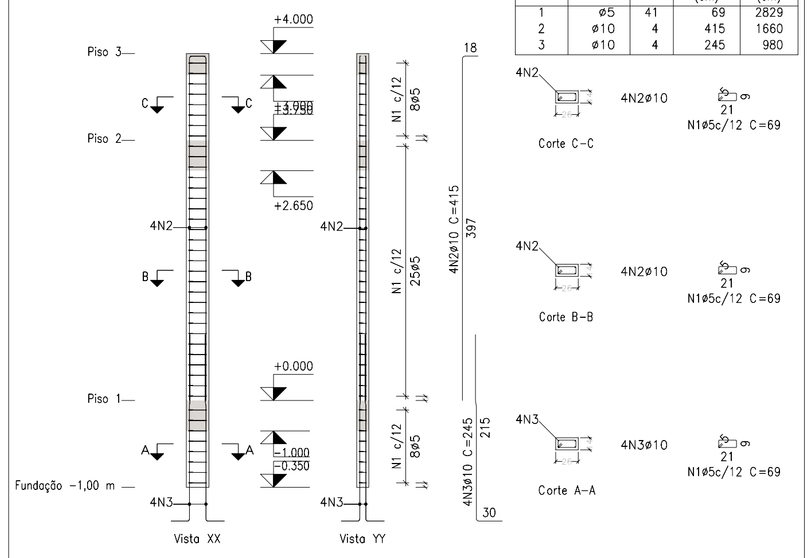

Pos.	Diam.	Q.	Comp. (cm)	Total (cm)
1	ø5	41	69	2829
2	ø10	4	415	1660
3	ø10	4	245	980

Escala 1:50

Planta	Dimensão (cm)	Concreto Tipo: C25, em geral Cobrimento: 2.5 cm Volume (m3)	Concreto Fôrmas (m2)	Armaduras CA-50 e CA-60 Longitudinal (kg)	Estribos (kg)	Total +10 % (kg)	Taxa (kg/m3)
Piso 3	26x14	0.04	0.80	-	0.9	1.0	24.73
Piso 2		0.11	2.40	10.2	2.7	14.2	118.13
Piso 1		0.04	0.80	-	0.9	1.0	24.73
Total		0.18	4.00	10.2	4.4	16.2	80.77

P1=P2=P5=P6

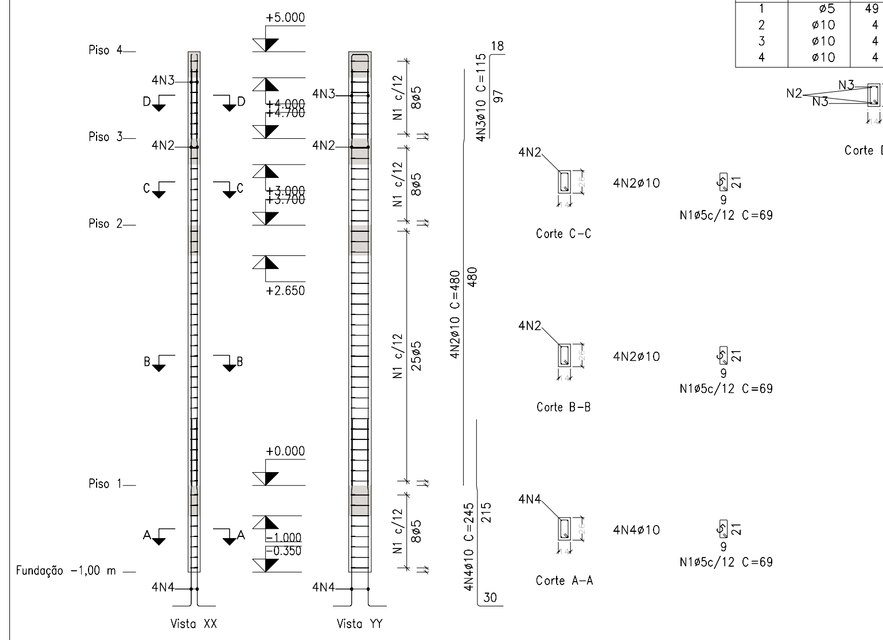

Pos.	Diam.	Q.	Comp. (cm)	Total (cm)	x 4 (cm)
1	ø5	49	69	3381	13524
2	ø10	4	480	1920	7680
3	ø10	4	115	460	1840
4	ø10	4	245	980	3920

Escala 1:50

Planta	Dimensão (cm)	Concreto Tipo: C25, em geral Cobrimento: 2.5 cm Volume (m3)	Concreto Fôrmas (m2)	Armaduras CA-50 e CA-60 Longitudinal (kg)	Estribos (kg)	Total +10 % (kg)	Taxa (kg/m3)
Piso 4	14x26	0.04	0.80	2.8	0.9	4.1	101.65
Piso 3		0.04	0.80	-	0.9	1.0	24.73
Piso 2		0.11	2.40	11.8	2.7	16.0	132.78
Piso 1		0.04	0.80	-	0.9	1.0	24.73
Total (x4)		0.87	19.20	58.7	21.2	88.4	91.58

Pilares que nascem em Fundação -1,00 m e chegam em Piso 4
Concreto: C25, em geral
Aço das barras: CA-50 e CA-60
Aço dos estribos: CA-50 e CA-60

Elemento	Pos.	Diam.	Q.	Dob. (cm)	Reta (cm)	Dob. (cm)	Comp. (cm)	Total (cm)	CA-50 (kg)	CA-60 (kg)
P4=P9=P10=P11 P12	1	ø5	41				69	2829		4.4
	2	ø10	4				415	1660	10.2	
	3	ø10	4				245	980	6.0	
								Total+10%:	17.8	4.8
								(x5):	89.0	24.0
P3	1	ø5	41				69	2829		4.4
	2	ø10	4				415	1660	10.2	
	3	ø10	4				245	980	6.0	
								Total+10%:	17.8	4.8
P7=P8	1	ø5	33				69	2277		3.6
	2	ø10	4				315	1260	7.8	
	3	ø10	4				245	980	6.0	
								Total+10%:	15.2	4.0
								(x2):	30.4	8.0
P1=P2=P5=P6	1	ø5	49				69	3381		5.3
	2	ø10	4				480	1920	11.8	
	3	ø10	4				115	460	2.8	
	4	ø10	4				245	980	6.0	
								Total+10%:	22.7	5.8
								(x4):	90.8	23.2
								ø5:	0.0	60.0
								ø10:	228.0	0.0
								Total:	228.0	60.0

Elemento	Pos.	Diam.	Q.	Dob. (cm)	Reta (cm)	Dob. (cm)	Comp. (cm)	Total (cm)	CA-50 (kg)	CA-60 (kg)
P1=P2=P4=P5=P6 P7=P8=P9=P10=P11 P12	1	ø10	5	11	71	11	93	465	2.9	
	2	ø10	5	11	71	11	93	465	2.9	
								Total+10%:	6.4	
								(x11):	70.4	
P3	3	ø10	5	11	71	11	93	465	2.9	
	4	ø10	5	11	71	11	93	465	2.9	
								Total+10%:	6.4	
								ø5:	0.0	0.0
								ø10:	76.8	0.0
								Total:	76.8	0.0

Resumo Aço Pilares	Comp. total (m)	Peso+10% (kg)	Total
CA-50 ø10	337.6	229	229
CA-60 ø5	350.5	61	61
Total			290

QUADRO DE ELEMENTOS DE FUNDAÇÃO				
Referências	Dimensões (cm)	Altura (cm)	Armadura Inf. X	Armadura Inf. Y
P1, P2, P3, P4, P5, P6, P7, P8, P9, P10, P11 e P12	80x80	45	5ø10c/15	5ø10c/15

Resumo Aço Fundação -1,00 m Detalhamento fundação	Comp. total (m)	Peso+10% (kg)
CA-50 ø10	111.6	76

P7=P8

Pos.	Diam.	Q.	Comp. (cm)	Total (cm)	x 2 (cm)
1	ø5	33	69	2277	4554
2	ø10	4	315	1260	2520
3	ø10	4	245	980	1960

Escala 1:50

Planta	Dimensão (cm)	Concreto Tipo: C25, em geral Cobrimento: 2.5 cm Volume (m3)	Concreto Fôrmas (m2)	Armaduras CA-50 e CA-60 Longitudinal (kg)	Estribos (kg)	Total +10 % (kg)	Taxa (kg/m3)
Piso 2	14x26	0.11	2.40	7.8	2.7	11.6	96.15
Piso 1		0.04	0.80	-	0.9	1.0	24.73
Total (x2)		0.29	6.40	15.5	7.1	25.2	78.30

P3

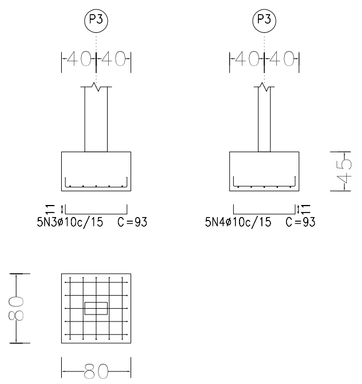

P1, P2, P4, P5, P6, P7, P8, P9, P10, P11 e P12

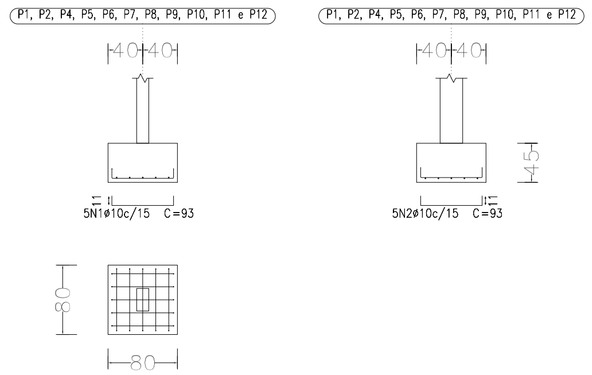



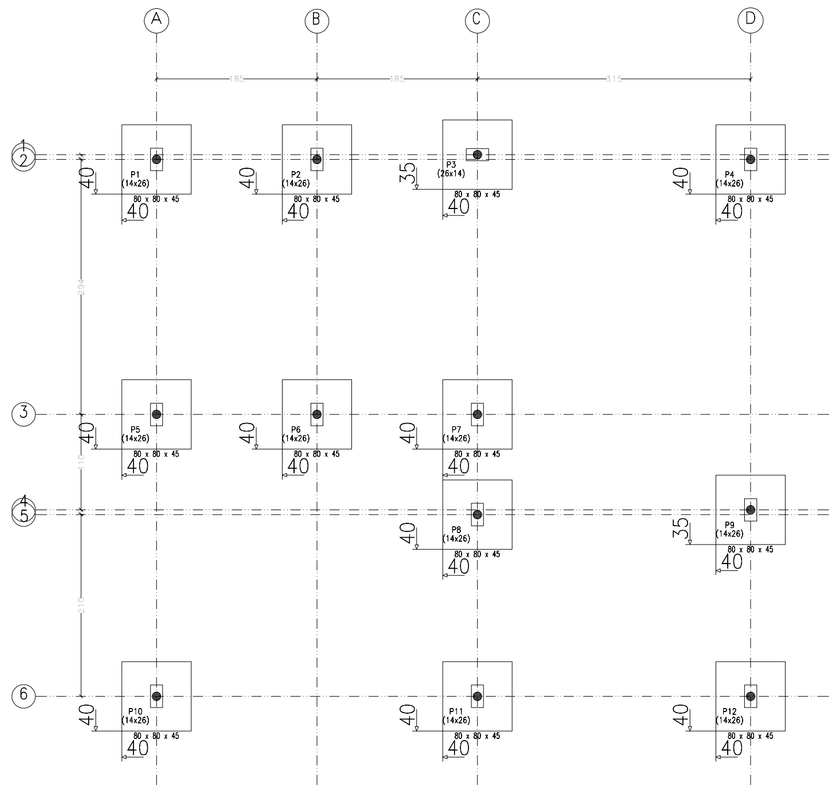

Fundação -1,00 m
Piso
Escala: 1:50

Fundação -1,00 m
Detalhamento fundação
Concreto: C25, em geral
Escala: 1:50

Matheus Marcos Rodrigues Brandão
ENGENHEIRO CIVIL
Crea MG-244647/D
Projetos e Execução
Whatsapp/TEL: (33) 999777840

Projeto:
Projeto Estrutural

Cliente:
Prefeitura Municipal de Tumiritinga

Endereço:
Assentamento Terra Prometida

Responsável Técnico:
Matheus Marcos Rodrigues Brandao

Prancha:
A1

Detalhe Obra:
Construção de Unidade de Atendimento a Saude

Data:	Escala:	Folha:
11/2026	Indicada	04/04