PONTO DE INTERLIGAÇÃO DE ÁGUA BRUTA

CAIXA DE PASSAGEM1

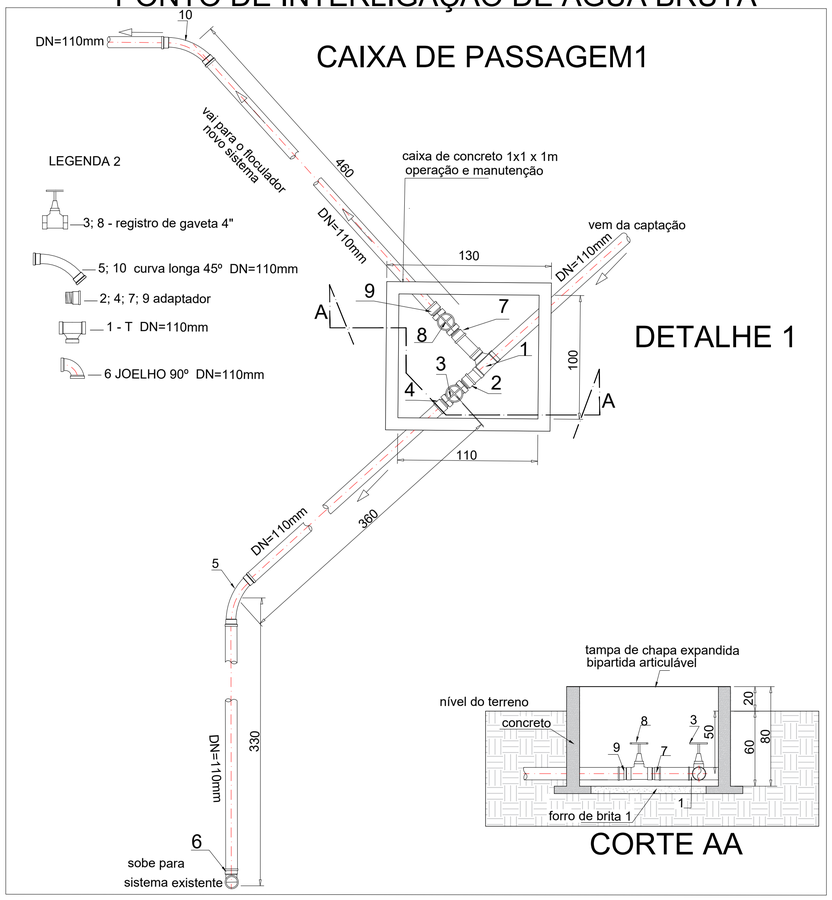

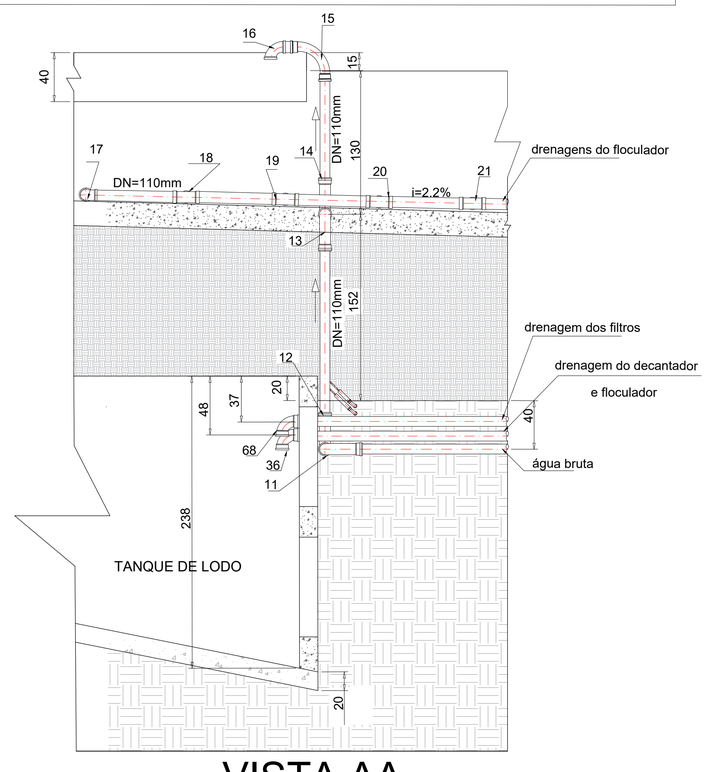

CHEGADA DE ÁGUA BRUTA NO FLOCULADOR

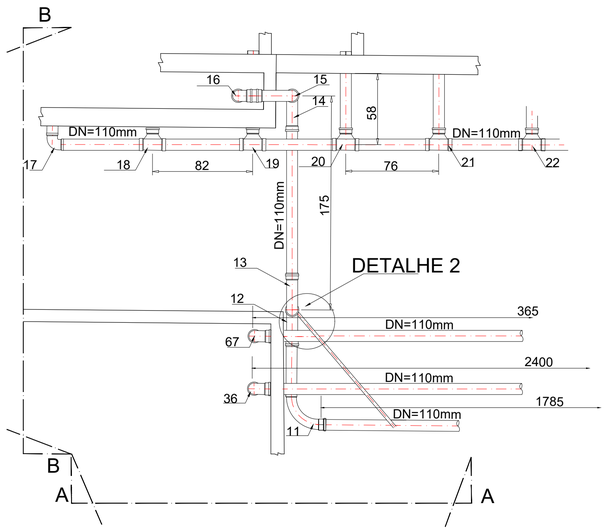

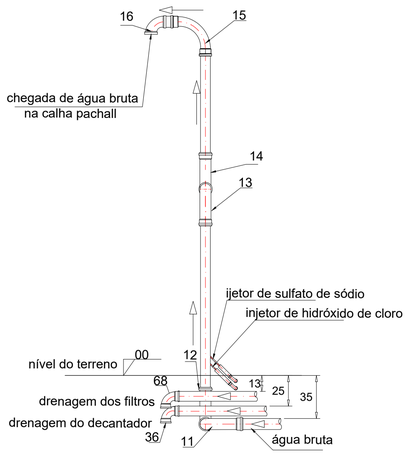

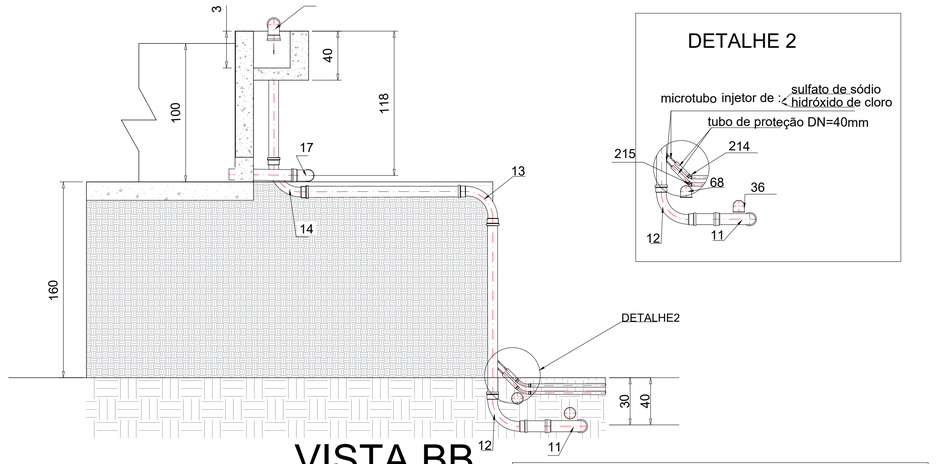

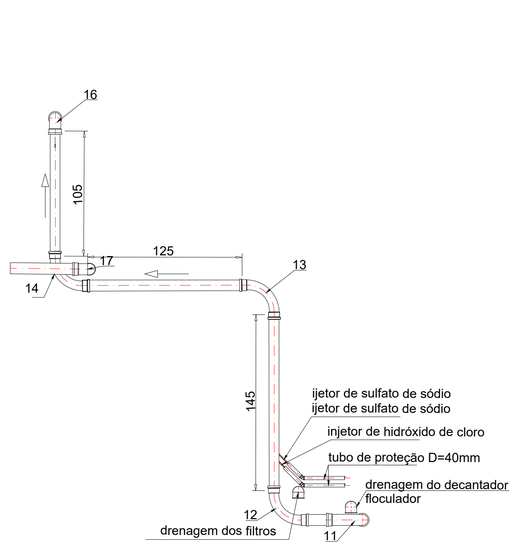

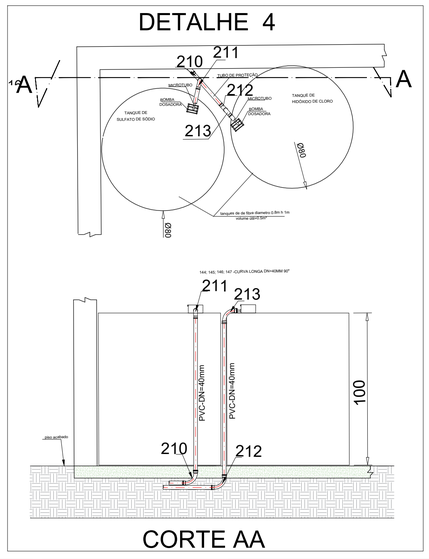

LISTA DE QUANTIDADES Nº2 - LEGENDAS 1 E 2

tubo de PVC classe 12 DN=110mm
17.85+24.00+3.65+1.45+1.25+1.05+
+3,6+3,3+4,6 ----------=60,75m
T DN=110mm ----------1 und
curva longa 90º DN=110mm --------- 5 und
JOELHO 90º DN=110mm----------4 und
registro de gaveta 4"----------2 und
curva longa 45º DN=110mm---------2 und
adaptador DN=100mm----------4 und
curva longa 90º DN=40mm------- 4und
JOELHO 45º DN=40mm--------- 2und
tubo de pvc DN=40mm----------36,42m

LEGENDA 1

11; 12; 13; 14; 15 curva longa 90º DN=110mm

16; 36; 68-JOELHO 90º DN=110mm

210; 211; 212; 213-curva longa 90º DN=40mm

214; 215-JOELHO 45º DN=40mm

PROJETO: ETA MARLIÉRIA

CHEGADA DE ÁGUA BRUTA NA ETA

CONTEÚDO: CAIXA DE PASSAGEM 1 DISTRIBUIÇÃO DE ÁGUA BRUTA PARA O SISTEMA EXISTENTE E PARA O SISTEMA PROPOSTO
DETALHAMENTO DA CHEGADA DE ÁGUA BRUTA NO FLOCULADOR

PROPRIETARIO: HAMILTON LIMA PAULA:00251548694 — Assinado de forma digital por HAMILTON LIMA PAULA:00251548694 Dados: 2026.05.27 07:32:20 -03'00'

PREFEITURA MUNICIPAL DE MARLIÉRIA

MARLIÉRIA MG

RESPONSÁVEL TÉCNICO:
LUIZ JOSE DE FREITAS:34506853687 — Assinado de forma digital por LUIZ JOSE DE FREITAS:34506853687 Dados: 2026.05.26 20:41:37 -03'00'
LUIZ JOSÉ DE FREITAS
CREA-MG-177128/D

REVISÃO 2

DATA: ABRIL / 2026

ESCALA 1:25

PRANCHA 02/14