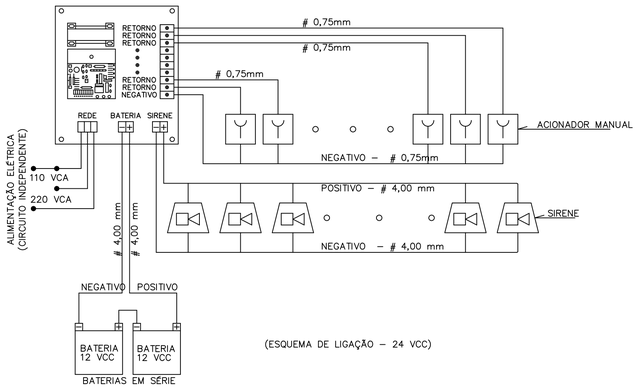

DETALHE DE INSTALAÇÃO DO SISTEMA DE ALARME
SEM ESCALA

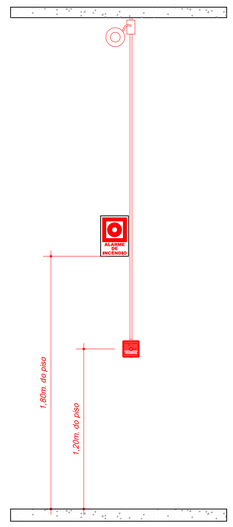

DETALHE DE INSTALAÇÃO
DO SISTEMA DE ALARME DE INCÊNDIO
SEM ESCALA

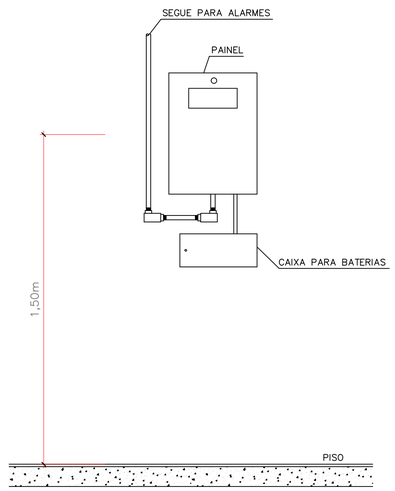

DETALHE DO PAINEL DA CENTRAL DE ALARME
SEM ESCALA

DESCRIÇÃO DO SISTEMA DE ALARME E DETECÇÃO DE INCÊNDIO
TIPO DE SISTEMAS: ACIONADORES MANUAIS AVISADORES SONOROS. FONTE DE ALIMENTAÇÃO E AUTONOMIA: FONTE DE TENSÃO ALTERNADA E AUXILIAR POR BATERIAS, COM AUTONOMIA MÍNIMADE 24h E EM REGIME DE ALARME 15MIN NO MÍNIMO. EQUIPAMENTOS: 03 - ACIONADORES MANUAIS 03 - DISPOSITIVOS SONOROS 01- CENTRAL DE ALARME, CONDULETES EM ALUMÍNIO COM ENTRADAS DE Ø20mm ELETRODUTOS GALVANIZADOS Ø20mm

SISTEMA DE ALARME	
	ACIONADOR MANUAL TIPO "QUEBRE O VIDRO", INSTALADO EM CAIXA (10x10x5cm) h =1,20m. - DO CENTRO AO PISO
	AVISADOR SONORO TIPO "SIRENE"
	CENTRAL DE ALARME/ BATERIAS
	CONDULETE
	ELETRODUTO GALVANIZADO Ø20mm

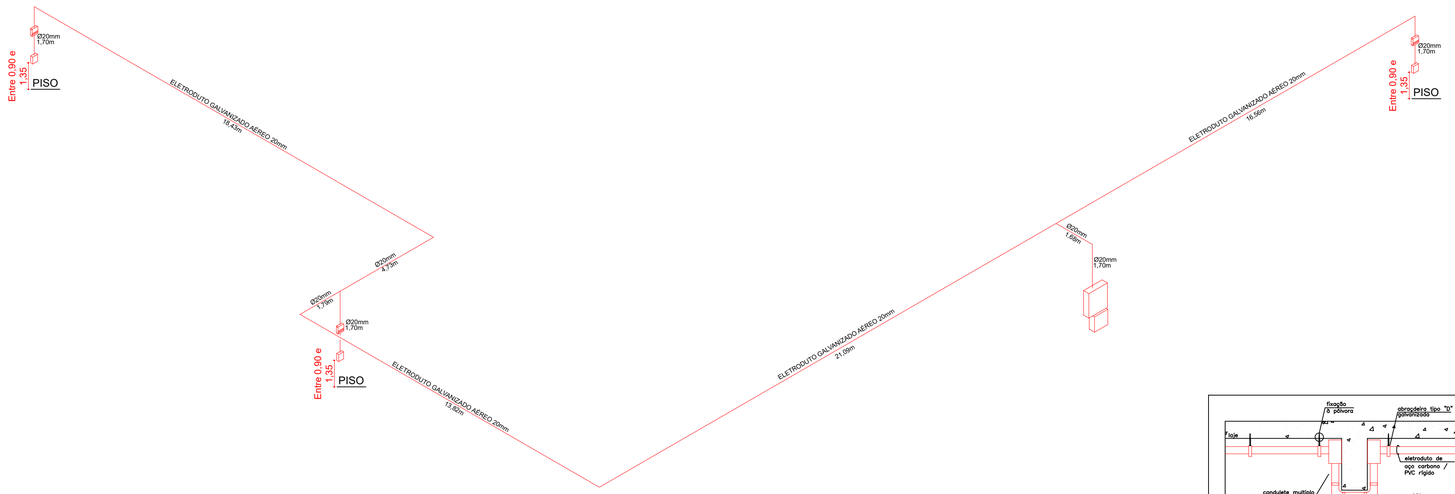

DIAGRAMA ISOMÉTRICO DA REDE DE ALARME
SEM ESCALA

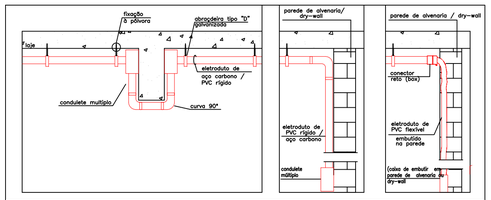

DETALHE (TÍPICO): FIXAÇÃO DE ELETRODUTO APARENTES EM LAJE
E DESCIDAS EM CAIXA EMBUTIDA E APARENTE. (SEM CONDULETES ENTRE VIGAS)
SEM ESCALA

OBSERVAÇÕES

OBSERVAÇÕES GERAIS:

PROJETO TIPO PT

CONFORME ITEM 5.4.1.2 DA IT-01 DO CBMMG:
"O PT SERÁ APRESENTADO PARA ANÁLISE E, APÓS SUA APROVAÇÃO E EXECUÇÃO, SERÁ SUBMETIDO Á VISTORIA PARA FINS DE EMISSÃO DE AVCB"

PORTANTO ESTE PROJETO NÃO SE ENCONTRA APTO A SER SUBMETIDO A LICITAÇÃO E/OU EXECUÇÃO.

REVISÃO	DESCRIÇÃO	TIPO	ELABORADO	VERIFICADO	DATA
00	EMISSÃO INICIAL	BSC	GABRIEL OLIVEIRA	VINICIUS G. PEREIRA	29/04/2024

TIPOS DE EMISSÃO: ATP - ANTEPROJETO; BSC - BÁSICO; EXE - EXECUTIVO; APV - APROVADO; PCT - P/ CONSTRUÇÃO; ASB - "AS BUILT"; CNC - CANCELADO

ELABORAÇÃO:
OBJETIVA PROJETOS E SERVIÇOS
RUA DESEMBARGADOR JORGE FONTANA, Nº80, SALAS 1303 E 1304 – BELVEDERE
BELO HORIZONTE–MG – CEP.: 30.320–670
TEL.: (31) 3347–4405 / (31) 3347–7079 / (31) 3571–1920
EMAIL: contato@grupoprojetoengenharia.com.br

REALIZAÇÃO:
PREFEITURA MUNICIPAL DE IBIRITÉ
RUA ARTHUR CAMPOS, Nº 906 – ALVORADA
IBIRITÉ–MG – CEP:32400–538
TEL.: (31) 3079–6000

ESCOLA MUNICIPAL DO BAIRRO SERRA DOURADA

R. VINHATICO 194– SERRA DOURADA, IBIRITÉ – MG, 32400–000

PROJETO DE PREVENÇÃO E COMBATE A INCÊNDIO

AUTORIA DO PROJETO:
JULIANA GONÇALVES OLIVEIRA
CREA MG – 239787/D

CONTRATANTE DO PROJETO:
RESPONSÁVEL DA CONTRATANTE

DATA:	ESCALA:	CÓDIGO:
ABRIL/2024	INDICADA	PRJ-PCI

TÍTULO DOS DESENHOS:
DIAGRAMA ISOMÉTRICO DA REDE DE ALARME

PRANCHA: 07/07

DIREITOS AUTORAIS RESERVADOS; PROIBIDO REPRODUÇÃO, DIVULGAÇÃO OU ALTERAÇÃO SEM ORDEM EXPRESSA DO AUTOR.

TÍTULO DOS DESENHOS: PRJ-41650-BSC-PCI-0101-REV00

FORMATO - A1
841x594mm