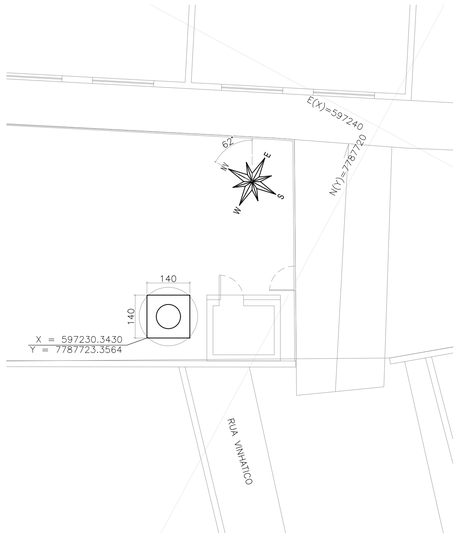

IMPLANTAÇÃO DO BLOCO DE FUNDAÇÃO DO RESERVATÓRIO TAÇA
ESCALA: 1/100

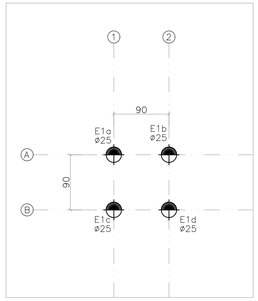

LOCAÇÃO DE ESTACAS DE FUNDAÇÃO DO RESERVATÓRIO TAÇA
ESCALA: 1/50

REPRESENTAÇÃO DOS NICHOS DE FIXAÇÃO
ESCALA: 1/25

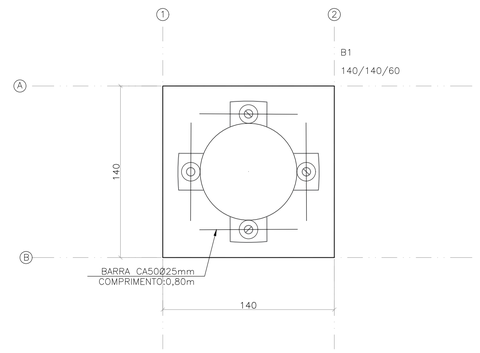

NICHOS DE FIXAÇÃO
SEM ESCALA

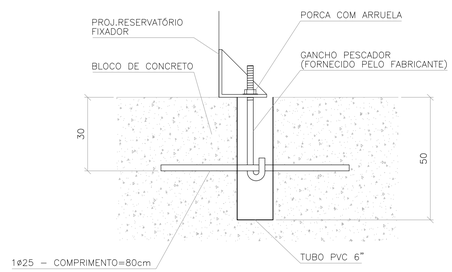

FIXADORES PARA OS DOIS RESERVATÓRIOS						
AÇO	DIAM. (mm)	MASSA (kg/m)	Q.	COMP. (m)	TOTAL(m)	PESO (kg)
CA–50	25.0	3.853	4	0.80	3.20	12.33

DETALHES TÍPICOS DOS NICHOS DE FIXAÇÃO DO RESERVATÓRIO TAÇA
ESCALA INDICADA

MAPA CHAVE

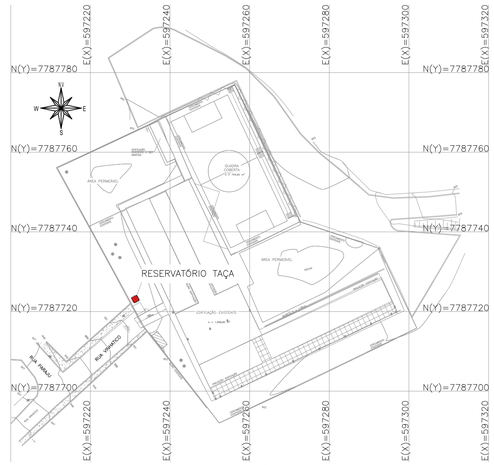

MAPA CHAVE – RESERVATÓRIO TAÇA
ESCALA 1/750

LEGENDA DE ESTACAS
ESTACA ESCAVADA ø25 – 5m Capacidade adimíssivel = 4,76t Cota de arrasamento: –0,50m

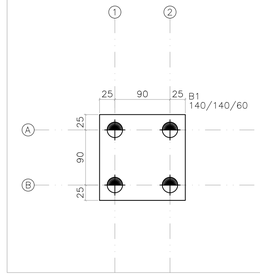

FUNDAÇÃO		
	Concreto	Forma
	m3	m2
Bloco	1.18	3.36
Totais	1.18	3.38

PLANTA DE FORMAS DO BLOCO DE COROAMENTO
ESCALA: 1/50

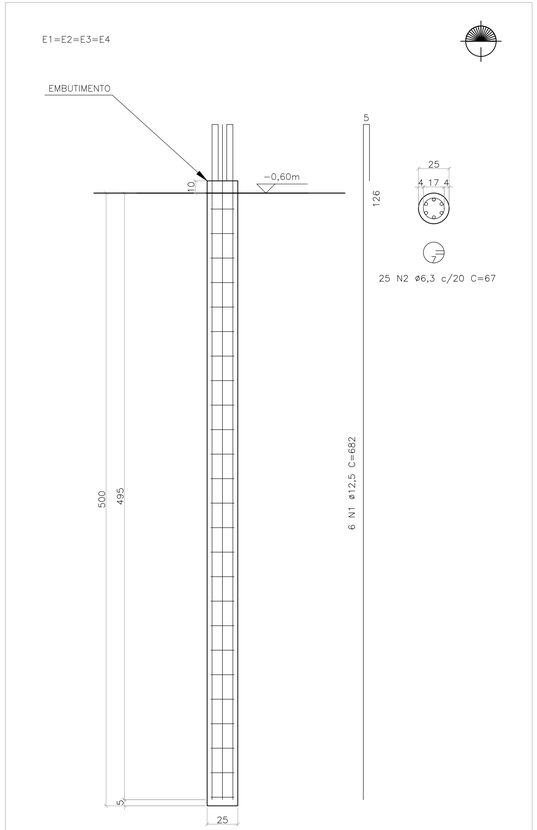

Fck = 25MPa;
A EXECUÇÃO DEVERÁ SER FEITA CONFORME PRESCRITO NO "ANEXO I" DA NBR6122 (2019).

QUADRO DE AÇO					
POSIÇÃO	QTDE. UNI.	DIAM. (mm)	COMP. UNI.(m)	TOTAL UNI.(m)	PESO UNI.(kg)
N1	6	12,5	6,82	40,92	39,41
N2	26	6,3	0,67	17,53	4,29
				TOTAL CA50 (x4):	174,8
				TOTAL CA60 (x4):	0

QUANTITATIVO		
	Embutimento (m3)	Concreto (m3)
TOTAL (x1):	0,005	0,246
TOTAL (x4):	0,02	0,982

DETALHAMENTO DE ESTACA ESCAVADA
ESCALA: 1/25

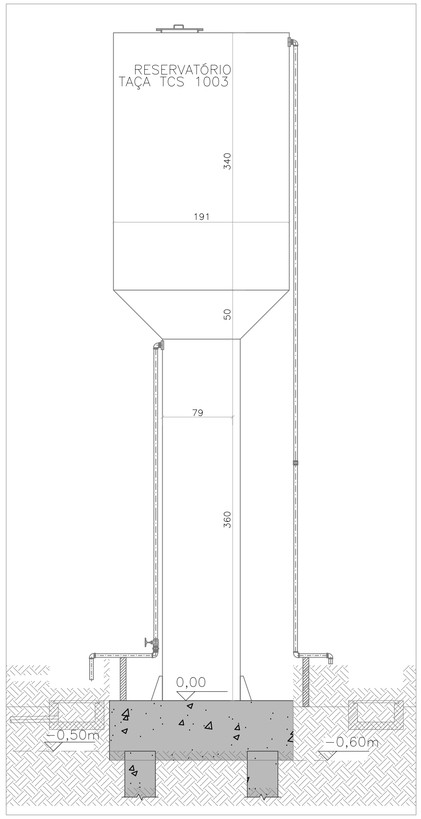

ELEVAÇÃO DO RESERVATÓRIO TAÇA 10000L
SEM ESCALA

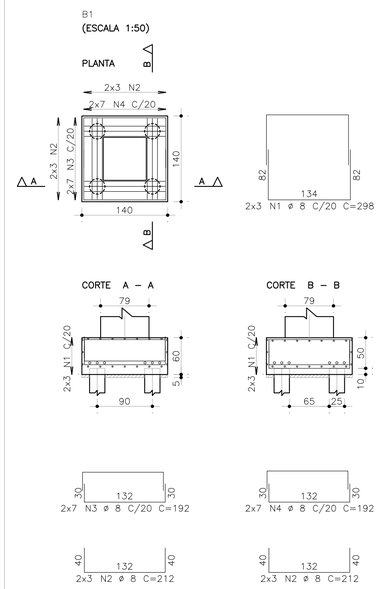

AÇO	POS	BIT	QUANT	COMPRIMENTO	
		mm		UNIT cm	TOTAL cm
B1					
50A	1	8	6	298	1788
50A	2	8	12	172	2064
50A	3	8	14	206	2884
50A	4	8	14	208	2912

RESUMO DE AÇO			
AÇO	BIT mm	COMPR m	PESO kgf
50A	8	96	38
Peso Total	50A =		38 kgf

DETALHAMENTO DE BLOCO DE FUNDAÇÃO DO RESERVATÓRIO TAÇA
ESCALA: 1/50

CARREGAMENTO UTILIZADO

AROUBANCADA:
CARGA PERMANENTE 0,100 t/m²
SOBRECARGA NORMATIVA 0,400 t/m²
CASA DE BOMBAS:
CARGA PERMANENTE 0,150 t/m²
SOBRECARGA NORMATIVA 0,100 t/m²
PESO DAS ALVENARIAS 0,170 t/m²
PESO ESPECÍFICO DO CONCRETO 2,5t/m³

PROJETOS DE REFERÊNCIA

PRJ–41650–BSC–PCI–0101–REV00
PRJ–41650–EXE–ARQ–0101–REV00
PRJ–PRI–TOP–IBI–0101–EMBSD–REV00

NOTAS

1. MEDIDAS E DIMENSÕES EM CENTÍMETROS, NÍVEIS EM METROS, EXCETO ONDE ESPECIFICADO O CONTRÁRIO;
2. CONCRETO ESTRUTURAL FCK 25 MPa COM FATOR ÁGUA–CIMENTO (A/C) < 0,60 E MÓDULO DE ELASTICIDADE (ECI) > 28.000 MPA; DIMENSÃO MÁXIMA DO AGREGADO=19 MM; Ecs=241500 KGF/CM²;CONCRETO DE LANÇAMENTO CONVENCIONAL ADOTAR ABATIMENTO (SLUMP) CLASSE S100 (100 A 160MM); CONCRETO BOMBEADO CLASSE S160 (160 A 220MM);
3. LASTRO DE CONCRETO MAGRO Fck>= 10 MPa, ESPESSURA DE 5,00 CENTÍMETROS EM TODOS ELEMENTOS EM CONTATO COM O SOLO;
4. CLASSE DE AGRESSIVIDADE AMBIENTAL II; COBRIMENTOS MÍNIMOS: SAPATA = 4,0 cm; VIGAS BALDRAME: 3,0cm; LAJES = 2,5cm;
5. CIMENTO CP–II (CIMENTO PORTLAND) PARA TODOS OS ELEMENTOS ESTRUTURAIS;
6. DOBRAMENTO DAS BARRAS CONFORME NBR–6118;
7. PARA AS ESTRUTURAS É IMPORTANTE O CONTROLE TECNOLÓGICO DOS MATERIAIS AÇO E CONCRETO, CONSULTE NORMAS TÉCNICAS;
8. OBRIGATÓRIO RESPEITAR OS COBRIMENTOS DAS ARMADURAS USANDO ESPAÇADORES PLÁSTICOS OU CARANGUEJOS METÁLICOS;
9. DESFORMA COM RESCORAMENTO NUNCA ANTES DO 15° DIA ACOMPANHADA DE RESULTADOS DE ENSAIOS;
10. É IMPORTANTE A CURA ÚMIDA DO CONCRETO POR 7 DIAS;
11. A SOLICITAÇÃO DOS CARREGAMENTOS PODERÁ SER LIBERADA APÓS 28 DIAS, DA DATA DA CONCRETAGEM OU MEDIANTE A ANÁLISE DOS RESULTADOS DE ENSAIO;
12. DEVERÁ SER VERIFICADO ANTES DA CONCRETAGEM, A MONTAGEM, ENCONTROS E O TRAVAMENTO DAS PEÇAS E NÍVEL NOS CANTOS DAS FORMAS;
13. ESTRUTURAS EM CONTATO COM O SOLO, DEVERÃO SER IMPERMEABILIZADOS COM EMULSÃO ASFÁLTICA A BASE DE ÁGUA CONFORME A NBR 9574.
14. É TOTALMENTE DESCARTADA DEMOLIÇÕES DE LAJES DE FUNDAÇÕES, VIGAS, PILARES OU QUALQUER OUTRO ELEMENTO ESTRUTURAL;
15. NENHUM FURO OU ABERTURA EM VIGAS PODERÁ SER FEITO SEM A PRÉVIA VERIFICAÇÃO PELO RESPONSÁVEL TÉCNICO PELO PROJETO;
16. DEVIDO A INEXISTÊNCIA DO RELATÓRIO DE SONDAGEM, A FUNDAÇÃO DEVERÁ SER REDIMENSIONADA APÓS O FORNECIMENTO DO MESMO;
17. NUNCA RETIRAR O ESCORAMENTO DAS LAJES ANTES DOS 28 DIAS E RETIRÁ–LO DO NÍVEL INFERIOR SOMENTE APÓS O NÍVEL ADJACENTE ATINGIR A RESISTÊNCIA NECESSÁRIA PARA SE SUPORTAR;
18. ALÉM DOS PROCEDIMENTOS TÉCNICOS INDICADOS NAS NOTAS ACIMA, TERÃO VALIDADE CONTRATUAL PARA TODOS OS FINS DE DIREITO, AS NORMAS EDITADAS PELA ABNT COMO A NBR 6118:2014: PROJETO DE ESTRUTURAS DE CONCRETO, A NBR 14931:2004: EXECUÇÃO DE ESTRUTURAS DE CONCRETO E DEMAIS NORMAS PERTINENTES, DIRETA E INDIRETAMENTE RELACIONADAS COM OS MATERIAIS E SERVIÇOS OBJETOS DO CONTRATO DE CONSTRUÇÃO DA OBRA. VIDE MEMORIAL DESCRITIVO.

REVISÃO	DESCRIÇÃO	TIPO	ELABORADO	VERIFICADO	DATA
00	EMISSÃO INICIAL	EXE	EEC	TFM	03/05/2024
01	ACRÉSC. RESERV. TAÇA	EXE	LFRC	TFM	14/05/2024

TIPOS DE EMISSÃO: ATP - ANTEPROJETO; BSC - BÁSICO; EXE - EXECUTIVO; APV - APROVADO; PCT - P/ CONSTRUÇÃO; ASB - "AS BUILT"; CNC - CANCELADO

ELABORAÇÃO:
OBJETIVA PROJETOS E SERVIÇOS
AVENIDA BARÃO HOMEM DE MELO, N°3280 – NOVA GRANADA
BELO HORIZONTE–MG – CEP.: 30,494–080
TEL.: (31) 3347–4405 / (31) 3347–7079 / (31) 3571–1920
EMAIL: contato@grupoprojetoengenharia.com.br

REALIZAÇÃO:
PREFEITURA MUNICIPAL DE IBIRITÉ
RUA ARTHUR CAMPOS, N° 906 – ALVORADA
IBIRITÉ–MG – CEP:32400–538
TEL.: (31) 3079–6000

ESCOLA MUNICIPAL DO BAIRRO SERRA DOURADA
R. VINHATICO 194 – SERRA DOURADA, IBIRITÉ – MG, 32400–000

PROJETO ESTRUTURAL

JULIANA GONÇALVES OLIVEIRA
CREA – 239787/D

CONTRATANTE DO PROJETO:
RESPONSÁVEL DA CONTRATANTE

DATA: MAIO/2024
ESCALA: INDICADA
CÓDIGO: PRJ–EST

TÍTULO DOS DESENHOS:
IMPLANTAÇÃO, MAPA CHAVE, LOCAÇÃO DE ESTACAS, FORMA, DETALHAMENTO DAS ARMADURAS DOS BLOCOS E ESTACAS, DETALHES TÍPICOS DO RESERVATÓRIO TAÇA.

PRANCHA: 04/04

DIREITOS AUTORAIS RESERVADOS; PROIBIDO REPRODUÇÃO, DIVULGAÇÃO OU ALTERAÇÃO SEM ORDEM EXPRESSA DOS AUTOR.

TÍTULO DOS DESENHOS: PRJ–EXE–EST–IBI–EMBSD–0101–REV01

DIREITOS AUTORAIS RESERVADOS; PROIBIDO REPRODUÇÃO, DIVULGAÇÃO OU ALTERAÇÃO SEM ORDEM EXPRESSA DOS AUTORES.

A1 841x594mm