COMANDO DE AUTOMAÇÃO DA BOMBA DE INCÊNDIO – 3CV

SIMBOLÓGIA DE FORÇA

- Disjuntor Tripolar 220 V Ref.: Siemens ou equivalente
- Disjuntor Monc24Vca Ref.: Siemens ou equivalente
- Disjuntor Motor MPW. Ref.: Weg ou similar
- Contator De Potência CWB Ref: Weg ou similar
- Sinalização de circuito energizado
- Sinalização de circuito desenergizado
- Sinalização de circuito com falha
- Sinalização de rele falta de fase
- Sinalização de alarme sonoro
- Mini transformador de 127v para 24vca
- Voltimetro e Amperimetro 220 Vca
- Botão Liga 24 Vca
- Botão Desliga 24 Vca
- Botão de Intertravamento 24 Vca
- Botão desliga sirene 24 Vca
- Relé Sobrecarga RW 27 Weg ou similar
- Contator de Comando CAW Ref: Weg ou equivalente
- Veneziana com cooler
- Relé falta de fase Weg ou equivalente
- Sirene de alarme sonoro

MODELO EXTERNO DO QUADRO DE COMANDO

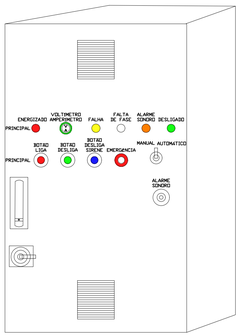

SEM ESCALA

- K1- Contator de Potência Bomba Jockey
- K2- Contator de Potência Bomba Principal
- K3- Contator Auxiliar Sirene
- K4- Contator Auxiliar Botão Cala Sirene

SISTEMA DE COMBATE A INCÊNDIO

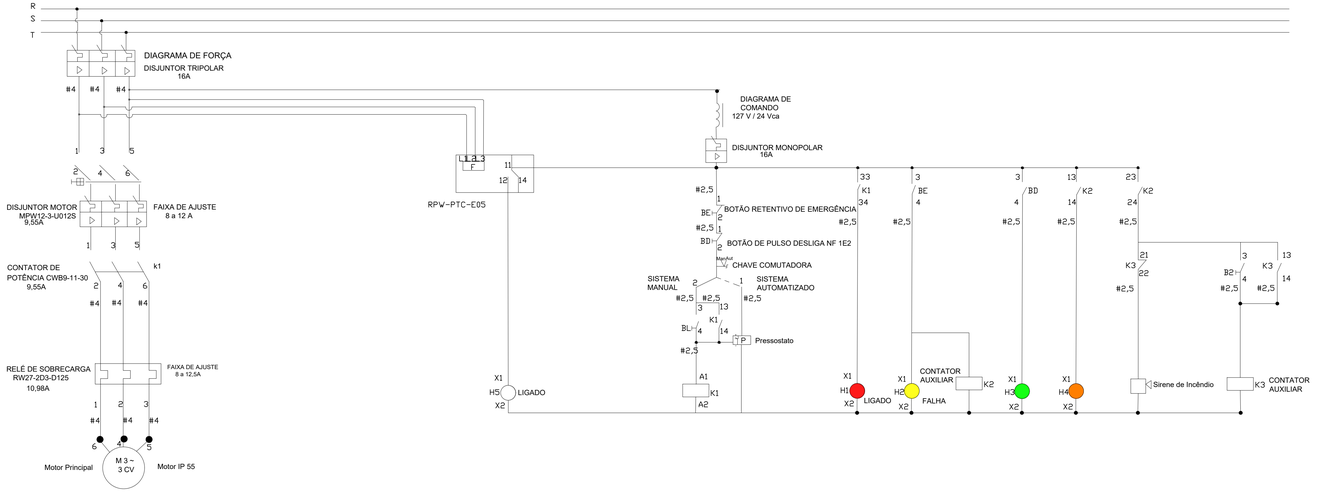

DIAGRAMA TRIFILAR QDC1 (EXISTENTE) E QUADRO DE INCÊNDIO

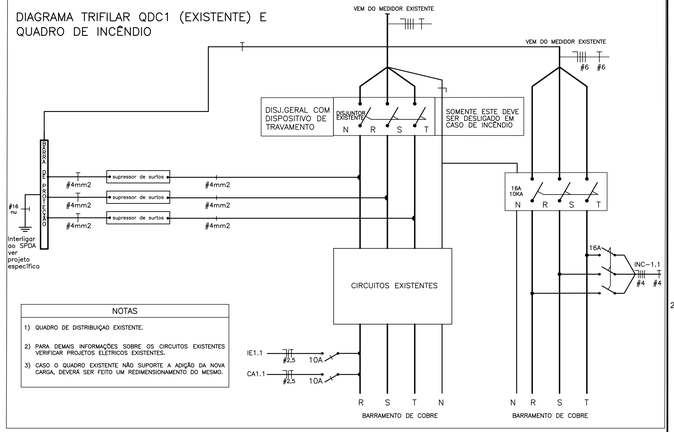

NOTAS

1) QUADRO DE DISTRIBUIÇÃO EXISTENTE.

2) PARA DEMAIS INFORMAÇÕES SOBRE OS CIRCUITOS EXISTENTES VERIFICAR PROJETOS ELÉTRICOS EXISTENTES.

3) CASO O QUADRO EXISTENTE NÃO SUPORTE A ADIÇÃO DA NOVA CARGA, DEVERÁ SER FEITO UM REDIMENSIONAMENTO DO MESMO.

SOLUÇÃO 1

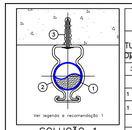

ESPECIFICAÇÕES DE ELEMENTOS DE FIXAÇÃO (SOLUÇÃO 1)

PARA TUBO AÇO DIÂM.	EXT.	BRAÇADEIRA SIMPLES	DIMENSÕES A (4mm)	B (4mm)	C (mm)	PARAFUSO ROSQUEADO	DIMENSÕES A (POL.)	B (POL.)
3/4	26,9		8	27,5	26		1/4	2
1	33,7		8	34	33		1/4	2
1 1/4	42,4		11	43	40		3/8	2 1/2
1 1/2	48,3		11	49	43		3/8	2 1/2
2	60,3		11	61	50		3/8	2 1/2
2 1/2	73		11	75	55		3/8	2 1/2
3	88,9		11	90	65		3/8	2 1/2
4	114		11	114	85		3/8	2 1/2

ESTA BRAÇADEIRA DEVERÁ SER DISPOSTA A CADA 2 METROS PARA TUBULAÇÕES HORIZONTAIS

LEGENDA
01– TUBO DE AÇO CARBONO
02– BRAÇADEIRA "D" COM CUNHA
03– CHUMBADOR QUÍMICO

RECOMENDAÇÕES
01– A FIXAÇÃO DE TUBOS NO TETO DEVERÁ SER REALIZADA CONFORME A SOLUÇÃO 1 SEMPRE QUE POSSÍVEL.
02– É RECOMENDADO UM DISTANCIAMENTO DE 30cm ENTRE O TETO E O EIXO CENTRAL DA TUBULAÇÃO, SALVO QUANDO HOUVER ALGUM TIPO DE IMPEDIMENTO COMO INTERFERÊNCIAS COM OUTRAS INSTALAÇÕES E AMBIENTES COM PÉ-DIREITO DU ENTRE-FORRO BAIXOS.

DETALHE 1– FIXAÇÃO DE TUBO NO TETO
SEM ESCALA

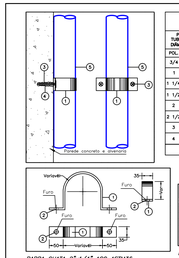
Furo
Furo
Furo