PROCESSO ADMINISTRATIVO Nº 00180.04.15-2026

SECRETARIA: SMARH - SECRETARIA MUNICIPAL DE ADMINISTRAÇÃO E RECURSOS HUMANOS
PROCEDIMENTO: ADMINISTRATIVO - **TIPO DE PROCESSO:** PROCESSO LICITATÓRIO (PRINCIPAL) - CONCORRÊNCIA ELETRÔNICA
DEPARTAMENTO ATUAL: SMARH - DEPARTAMENTO DE COMPRAS, LICITAÇÃO, CONTRATOS E CONVENIOS
SITUAÇÃO: EM TRAMITAÇÃO - **POSSUI PROCESSO FILHOTE:**
OBJETO: CONTRATAÇÃO DE EMPRESA DE ENGENHARIA PARA CONSTRUÇÃO DE CEMITERIO VERTICA
ABERTO EM: 19/11/2026 às 09:46:24

DOCUMENTOS JUNTADOS (5)

ID	TIPO DE DOCUMENTO	QTD PÁGS	JUNTADO EM
1.015.6A8	TERMO DE ABERTURA	1	19/11/2026 às 09:46:24
1.013.0A0	APROVAÇÃO E AUTORIZAÇÃO PARA ABERTURA DA LICITAÇÃO	1	18/11/2026 às 11:54:43
566.96E	MAPA	11	03/06/2024 às 09:27:26
1.009.B55	OFÍCIO	25	16/11/2026 às 15:21:09
1.019.27F	DOTAÇÃO ORÇAMENTARIA	2	23/11/2026 às 09:28:54

PARAOPEBA - MG, 23 de novembro de 2026 às 09:47:12.

TERMO DE ABERTURA DE PROCESSO

Aos 19 dias do mês de novembro de 2026, procedemos a abertura do Processo Nº **180/2026**

Para constar, eu UILSON DE CAMPOS ROCHA portador do CPF nº 268.044.416-72, lavro o presente TERMO DE ABERTURA DE Processo Licitatório para contratação de empresa de engenharia para CONSTRUÇÃO DE CEMITÉRIO VERTICA, na modalidade de CONCORRÊNCIA ELETRÔNICA, que constará nos autos administrativos.

Assinatura do Documento

Documento Assinado Eletronicamente por **UILSON DE CAMPOS ROCHA - SECRETÁRIO**, **CPF:** 268.04*.**6-*2 em **19/11/2026 09:46:24**, Cód. Autenticidade da Assinatura: **0933.7U46.724H.8464.4588**, Com fundamento na Lei Nº 14.063, de 23 de Setembro de 2020.

Informações do Documento

ID do Documento: **1.015.6A8** - Tipo de Documento: **TERMO DE ABERTURA**.

Elaborado por **UILSON DE CAMPOS ROCHA**, **CPF:** 268.04*.**6-*2 , em **19/11/2026 09:46:24**, contendo 58 palavras.

Código de Autenticidade deste Documento: 0974.7A46.624A.W821.0773

A autenticidade do documento pode ser conferida no site: **https://zeropapel.paraopeba.mg.gov.br/verdocumento**

ZeroPapel - PREFEITURA PARAOPEBA-MG
Proc. Adm: 00180.04.15-2026 - PROCESSO LICITATÓRIO (PRINCIPAL) - CONCORRÊNCIA ELETRÔNICA

APROVAÇÃO E AUTORIZAÇÃO PARA ABERTURA DA LICITAÇÃO

PARAOPEBA/MG, 18 de novembro de 2026.

Autorizo a abertura de Processo Licitatório para contratação de SERVIÇOS DE ENGENHARIA PARA EXECUÇÃO DE OBRA DE CEMITERIO VERTICAL COM 40 JAZIGOS,

VALOR GLOBAL ESTIMADO = R$ 128.123,56 (cento e vinte e oito mil cento e vinte e três reais e cinquenta e seis reais).

Assinatura do Documento

Documento Assinado Eletronicamente por **AROLDO COSTA MELO - PREFEITO**, **CPF:** 037.19*.**6-*4 em **18/11/2026 11:54:43**, Cód. Autenticidade da Assinatura: **11U0.0X54.1432.H024.1343**, Com fundamento na Lei Nº 14.063, de 23 de Setembro de 2020.

Informações do Documento

ID do Documento: **1.013.0A0** - Tipo de Documento: **APROVAÇÃO E AUTORIZAÇÃO PARA ABERTURA DA LICITAÇÃO**.

Elaborado por **AROLDO COSTA MELO**, **CPF:** 037.19*.**6-*4 , em **18/11/2026 11:54:43**, contendo 52 palavras.

Código de Autenticidade deste Documento: 11U5.0854.443K.A303.1521

A autenticidade do documento pode ser conferida no site: **https://zeropapel.paraopeba.mg.gov.br/verdocumento**

ZeroPapel - PREFEITURA PARAOPEBA-MG
Proc. Adm: 00180.04.15-2026 - PROCESSO LICITATÓRIO (PRINCIPAL) - CONCORRÊNCIA ELETRÔNICA

MAPA DE RISCO PARA A FASE DE PLANEJAMENTO DA CONTRATAÇÃO				
ETAPA	**FORMALIZAÇÃO DA DEMANDA**			
RISCO	Especificação deficiente da demanda			
DANO	Contratação e execução deficiente do objeto			
PROBABILIDADE DE OCORRÊNCIA	Média	**IMPACTO**	Alto	
AÇÃO PREVENTIVA	Verificar se o objeto foi especificado adequadamente, contemplando unidade de medida, locais de execução, quantidade e prazo de início.			
AÇÃO DE CONTIGENCIA	Havendo erro, devolver para complementação das informações.			
RESPONSÁVEL	SETOR DEMANDANTE			
ETAPA	**CRIAÇÃO DA EQUIPE DE PLANEJAMENTO DE CONTRATAÇÃO**			
RISCO	Descumprimento de formalidade legal			
DANO	Ausência de ato designatório da equipe de Planejamento de Contratação			
PROBABILIDADE DE OCORRÊNCIA:	Baixa	**IMPACTO:**	Baixo	
AÇÃO PREVENTIVA	Adotar lista de verificação dos procedimentos a serem tomados para o planejamento de contratação			
AÇÃO DE CONTIGENCIA	Providenciar o ato de designação formal da equipe de planejamento.			
RESPONSÁVEL	AUTORIDADE SUPERIOR			
ETAPA	**ELABORAÇÃO DE ESTUDOS PRELIMINARES**			
RISCO	Estudos preliminares deficientes			
DANO	Licitação fracassada, deserta ou contratação e execução deficiente			
PROBABILIDADE DE OCORRÊNCIA	Alta	**IMPACTO**	Alto	
AÇÃO PREVENTIVA	Elaborar lista de verificação que contemple, no que couber, os requisitos previstos no §1º, art. 18, da Lei 14133/21.			
AÇÃO DE CONTIGENCIA	Corrigir as deficiências detectadas nos estudos preliminares			
RESPONSÁVEL	EQUIPE DE PLANEJAMENTO			
ETAPA	**ELABORAÇÃO DO TERMO DE REFERÊNCIA**			
RISCO	Falha na elaboração do Termo de Referencia			
DANO	Licitação fracassada, deserta ou contratação e execução deficiente			
PROBABILIDADE DE OCORRÊNCIA	Alta	**IMPACTO**	Alto	
AÇÃO PREVENTIVA	Propor lista de verificação que identifique, no que couber, os requisitos previstos no art. 6º, XXIII, da Lei 14133/21.			

Cod. de Autenticidade do Doc.: 09U6.1R27.726U.H287.0001 - ZeroPapel - PREFEITURA PARAOPEBA-MG
Proc. Adm: 00180.04.15-2026 - PROCESSO LICITATÓRIO (PRINCIPAL) - CONCORRÊNCIA ELETRÔNICA
Pag.: 1 / 11 ID. do Doc.: 566.96E - 03/06/2024 - 09:27:26 - ASSINADO POR(1): CPF:099.06*.**6-*7

AÇÃO DE CONTIGÊNCIA	Revisão do termo de referência e incluir as instruções ausentes.			
RESPONSÁVEL	EQUIPE DE PLANEJAMENTO			
ETAPA	**APROVAÇÃO DO TERMO DE REFERÊNCIA**			
RISCO	Descumprimento de formalidade legal			
DANO	Ausência da aprovação do Termo de Referencia			
PROBABILIDADE DE OCORRÊNCIA		Baixa	**IMPACTO**	Alto
AÇÃO PREVENTIVA	Adoção de lista de verificação com item de aprovação do TR pela autoridade competente.			
AÇÃO DE CONTIGENCIA	Encaminhar à autoridade competente o processo para aprovação do Termo de Referência.			
RESPONSÁVEL	ORDENADOR DE DESPESA.			

Cod. de Autenticidade do Doc.: 09U6.1R27.726U.H287.0001 - ZeroPapel - PREFEITURA PARAOPEBA-MG
Proc. Adm: 00180.04.15-2026 - PROCESSO LICITATÓRIO (PRINCIPAL) - CONCORRÊNCIA ELETRÔNICA
Pag.: 2 / 11 ID. do Doc.: 566.96E - 03/06/2024 - 09:27:26 - ASSINADO POR(1): CPF:099.06*.**6-*7



MAPA DE RISCO PARA A FASE DE SELEÇÃO DO FORNECEDOR				
ETAPA	**RECEPÇÃO DO PROCESSO PARA LICITAR**			
RISCO	Ausência de autorização superior para licitar			
DANO	Descumprimento de formalidade legal			
PROBABILIDADE DE OCORRÊNCIA	Média	**IMPACTO**	Alta	
AÇÃO PREVENTIVA	Adoção de lista de verificação contemplando o item "autorização da autoridade superior para licitar".			
AÇÃO DE CONTIGENCIA	Retornar o processo para submeter à aprovação da autoridade superior.			
RESPONSÁVEL	AUTORIDADE SUPERIOR			
ETAPA	**DESIGNAÇÃO DE AGENTE DE CONTRATAÇÃO/PREGOEIRO**			
RISCO	Ausência de designação formal da comissão/pregoeiro			
DANO	Descumprimento de formalidade legal			
PROBABILIDADE DE OCORRÊNCIA	Baixa	**IMPACTO**	Baixo	
AÇÃO PREVENTIVA	Identificar no processo, ato formal da autoridade competente designando a agente/pregoeiro.			
AÇÃO DE CONTIGENCIA	Providenciar o ato de designação do agente/pregoeiro.			
RESPONSÁVEL	AURORIDADE SUPERIOR			
ETAPA	**ELABORAÇÃO DO ATO CONVOCATÓRIO**			
RISCO	Restrição da competitividade, impugnação do edital			
DANO	Retardamento, anulação ou revogação da licitação			
PROBABILIDADE DE OCORRÊNCIA	Alta	**IMPACTO**	Alto	
AÇÃO PREVENTIVA	Verificar a existência de cláusulas restritivas ou passivas de nulidades. Adotar editais padrões previamente aprovados pelo setor jurídico.			
AÇÃO DECONTIGENCIA	Retirar as cláusulas restritivas ou passíveis de nulidades.			
RESPONSÁVEL	AGENTE DE CONTRATAÇÃO/PREGOEIRO			
ETAPA	**APROVAÇÃO DO EDITAL PELO SETOR JURÍDICO**			
RISCO	Ausência de aprovação do edital pelo setor jurídico			
DANO	Descumprimento de formalidade legal			

Cod. de Autenticidade do Doc.: 09U6.1R27.726U.H287.0001 - ZeroPapel - PREFEITURA PARAOPEBA-MG
Proc. Adm: 00180.04.15-2026 - PROCESSO LICITATÓRIO (PRINCIPAL) - CONCORRÊNCIA ELETRÔNICA
Pag.: 4 / 11 ID. do Doc.: 566.96E - 03/06/2024 - 09:27:26 - ASSINADO POR(1): CPF:099.06*.**6-*7

PROBABILIDADE DE OCORRÊNCIA	Média	**IMPACTO**	Médio
AÇÃO PREVENTIVA	Adoção de lista de verificação contemplando o item "aprovação do edital pelo setor jurídico".		
AÇÃO DE CONTIGENCIA	Enviar o processo, mesmo, extemporaneamente, para apreciação jurídica.		
RESPONSÁVEL	AGENTE DE CONTRATAÇÃO		

ETAPA	**PUBLICAÇÃO/DIVULGAÇÃO DO EDITAL.**
RISCO	Ausência de publicação do edital.
DANO	Descumprimento de formalidade legal. Licitação deserta.

PROBABILIDADE DE OCORRÊNCIA	Baixa	**IMPACTO**	Médio
AÇÃO PREVENTIVA	Adoção de lista de verificação contemplando o item "publicação/divulgação do edital".		
AÇÃO DE CONTIGENCIA	Providenciar a publicação e reiniciar a contagem do prazo de apresentação da proposta.		
RESPONSÁVEL	AGENTE DE CONTRATAÇÃO		

ETAPA	**PROCESSAMENTO DA LICITAÇÃO**
RISCO	Julgamento desvinculado do instrumento convocatório.
DANO	Recursos administrativos e judiciais, suspensão, retardamento da finalização ou revogação/anulação da licitação.

PROBABILIDADE DE OCORRÊNCIA	Média	**IMPACTO**	Alto
AÇÃO PREVENTIVA	Evitar julgamento monocrático, priorizar julgamento pelo colegiado (se for o caso), apoiados por equipe técnica e jurídica.		
AÇÃO DE CONTIGENCIA	Responder os recursos apoiados por equipe técnica e jurídica.		
RESPONSÁVEL	PARCERISTAS DOS SETORES ENVOLVIDOS		

ETAPA	**ADJUDICAÇÃO/HOMOLOGAÇÃO**
RISCO	Adjudicação/Homologação para empresa que não ofertou a proposta mais vantajosa.
DANO	Recursos administrativos e judiciais, suspensão, retardamento da finalização ou revogação/anulação da licitação, problemas na gestão do contrato.

PROBABILIDADE DE OCORRÊNCIA	Média	**IMPACTO**	Alto

Cod. de Autenticidade do Doc.: 09U6.1R27.726U.H287.0001 - ZeroPapel - PREFEITURA PARAOPEBA-MG
Proc. Adm: 00180.04.15-2026 - PROCESSO LICITATÓRIO (PRINCIPAL) - CONCORRÊNCIA ELETRÔNICA
Pag.: 5 / 11 ID. do Doc.: 566.96E - 03/06/2024 - 09:27:26 - ASSINADO POR(1): CPF:099.06*.**6-*7

AÇÃO PREVENTIVA	Atentar se todos os requisitos do edital foram plenamente atendidos pelas licitantes.
AÇÃO DE CONTIGENCIA	Reavaliação das propostas das empresas licitantes à luz das exigências do edital.
RESPONSÁVEL	AUTORIDADE SUPERIOR/AGENTE DE CONTRATAÇÃO

Cod. de Autenticidade do Doc.: 09U6.1R27.726U.H287.0001 - ZeroPapel - PREFEITURA PARAOPEBA-MG
Proc. Adm: 00180.04.15-2026 - PROCESSO LICITATÓRIO (PRINCIPAL) - CONCORRÊNCIA ELETRÔNICA

Pag.: 6 / 11 ID. do Doc.: 566.96E - 03/06/2024 - 09:27:26 - ASSINADO POR(1): CPF:099.06*.**6-*7

MAPA DE RISCO PARA A FASE DA GESTÃO DO CONTRATO				
ETAPA	**FORMALIZAÇÃO DO CONTRATO**			
RISCO	Recusa de assinatura e/ou da apresentação das garantias contratuais.			
DANO	Descontinuidade da prestação dos serviços e transtornos para a administração.			
PROBABILIDADE DE OCORRÊNCIA		Baixo	**IMPACTO**	Alto
AÇÃO PREVENTIVA	Garantir na fase habilitatória que a empresa selecionada reúna as condições técnico-operacional e financeira necessária à execução do objeto.			
AÇÃO DE CONTIGENCIA	Convocar remanescente.			
RESPONSÁVEL	GESTÃO DE CONTRATOS			
ETAPA	**PUBLICAÇÃO DO CONTRATO**			
RISCO	Falta de publicidade do ato administrativo em tempo hábil			
DANO	Descumprimento de formalidade legal			
PROBABILIDADE DE OCORRÊNCIA		Média	**IMPACTO**	Baixa
AÇÃO PREVENTIVA	Adoção de lista de verificação contemplando o item "publicação do contrato".			
AÇÃO DE CONTIGENCIA	Publicar o contrato tão logo seja detectado a ausência de publicidade.			
RESPONSÁVEL	GESTÃO DE CONTRATOS			
ETAPA	**DESIGNAÇÃO DO GESTOR E FISCAL DO CONTRATO E SUBSTITUTOS**			
RISCO	Designação de servidores sem conhecimento técnico do objeto do contrato.			
DANO	Comprometimento dos resultados esperados. Responsabilização Subsidiária da Administração			
PROBABILIDADE DE OCORRÊNCIA		Média	**IMPACTO**	Alto
AÇÃO PREVENTIVA	Indicar servidores com conhecimento técnico na área do objeto do contrato e proporcionar capacitação.			
AÇÃO DE CONTIGENCIA	Substituição por servidores capacitados			
RESPONSÁVEL	SETOR DEMANDANTE			

Cod. de Autenticidade do Doc.: 09U6.1R27.726U.H287.0001 - ZeroPapel - PREFEITURA PARAOPEBA-MG
Proc. Adm: 00180.04.15-2026 - PROCESSO LICITATÓRIO (PRINCIPAL) - CONCORRÊNCIA ELETRÔNICA
Pag.: 7 / 11 ID. do Doc.: 566.96E - 03/06/2024 - 09:27:26 - ASSINADO POR(1): CPF:099.06*.**6-*7

ETAPA	DESIGNAÇÃO DO PREPOSTO DO CONTRATO			
RISCO	Ausência de preposto da contratada.			
DANO	Responsabilização direta da Administração.			
PROBABILIDADE DE OCORRÊNCIA		Baixa	IMPACTO	Média
AÇÃO PREVENTIVA	Incluir na Clausula da fiscalização, dispositivos de indicação de fiscal e preposto e as respectivas atribuições.			
AÇÃO DE CONTIGENCIA	Solicitar, imediatamente à constatação, a designação formal do preposto.			
RESPONSÁVEL	GESTÃO DE CONTRATOS			
ETAPA	EXECUÇÃO DOS SERVIÇOS			
RISCO	Execução em desacordo com o contrato;			
DANO	Prejuízo para o erário, responsabilização subsidiária da Administração.			
PROBABILIDADE DE OCORRÊNCIA		Alta	IMPACTO	Alto
AÇÃO PREVENTIVA	Verificar se a empresa terceirizada executou o objeto de acordo com os projetos/termo de referência e com as cláusulas contratuais.			
AÇÃO DE CONTIGENCIA	Não liberação de pagamento.			
RESPONSÁVEL	GESTÃO DE CONTRATOS			
ETAPA	PRORROGAÇÃO DO CONTRATO			
RISCO	Prorrogação não vantajosa			
DANO	Prejuízo para o erário.			
PROBABILIDADE DE OCORRÊNCIA		Baixa	IMPACTO	Alto
AÇÃO PREVENTIVA	Realizar pesquisa de preços com antecedência, com vista a constatar a vantajosidade da prorrogação do contrato.			
AÇÃO DE CONTIGENCIA	Negociar junto à contratada, preços mais vantajosos. Não sendo possível, abertura de novo processo licitatório.			
RESPONSÁVEL	GESTÃO DE CONTRATOS			

Cod. de Autenticidade do Doc.: 09U6.1R27.726U.H287.0001 - ZeroPapel - PREFEITURA PARAOPEBA-MG
Proc. Adm: 00180.04.15-2026 - PROCESSO LICITATÓRIO (PRINCIPAL) - CONCORRÊNCIA ELETRÔNICA
Pag.: 8 / 11 ID. do Doc.: 566.96E - 03/06/2024 - 09:27:26 - ASSINADO POR(1): CPF:099.06*.**6-*7

ETAPA	ALTERAÇÕES DO CONTRATO			
RISCO	Desequilíbrio do contrato; percentuais superiores aos fixados na norma, jogo de planilha.			
DANO	Prejuízos ao erário.			
PROBABILIDADE DE OCORRÊNCIA		Média	IMPACTO	Alta
AÇÃO PREVENTIVA	Atentar para os requisitos legais sobre acréscimos e supressões de quantidades. Adotar controles adicionais como: sistemas, planilhas, etc.			
AÇÃO DE CONTIGENCIA	Realizar os ajustes necessários e, adotar medidas de ressarcimento.			
RESPONSÁVEL	GESTÃO DE CONTRATOS			
ETAPA	REPACTUAÇÕES/REAJUSTES DO CONTRATO			
RISCO	Desequilíbrio do contrato; Prorrogação desvantajosa; Uso de índices distintos dos fixados no contrato; analise inadequada das planilhas; jogo de planilha.			
DANO	Prejuízos ao erário.			
PROBABILIDADE DE OCORRÊNCIA		Média	IMPACTO	Médio
AÇÃO PREVENTIVA	Indicar, no contrato, critérios distintos para ajuste dos preços de mão- de-obra (CCT) e materiais (índices). Contar com apoio profissional da área na análise das planilhas. Realizar pesquisa de mercado, com vista a constatar a permanência da vantajosidad			
AÇÃO DE CONTIGENCIA	Ajustar os preços conforme o contrato; reter os valores pagos a maior. Negociar preços mais vantajosos.			
RESPONSÁVEL	GESTÃO DE CONTRATOS			
ETAPA	GARANTIAS DE EXECUÇÃO CONTRATUAL			
RISCO	Não apresentação de garantias; Apresentação de garantias que não cobrem inadimplência com obrigações trabalhistas e previdenciárias ou prejuízos de terceiros.			
DANO	Prejuízo para o erário			
PROBABILIDADE DE OCORRÊNCIA		Alto	IMPACTO	Alto
AÇÃO PREVENTIVA	Exigir, como condição para início dos serviços, garantias de execução contratual para cobertura de despesa pelo inadimplemento de obrigações trabalhistas, previdenciárias e prejuízos a terceiros.			
AÇÃO DE CONTIGENCIA	Apuração e penalidade.			
RESPONSÁVEL	GESTÃO DE CONTRATOS			

Cod. de Autenticidade do Doc.: 09U6.1R27.726U.H287.0001 - ZeroPapel - PREFEITURA PARAOPEBA-MG
Proc. Adm: 00180.04.15-2026 - PROCESSO LICITATÓRIO (PRINCIPAL) - CONCORRÊNCIA ELETRÔNICA
Pag.: 9 / 11 ID. do Doc.: 566.96E - 03/06/2024 - 09:27:26 - ASSINADO POR(1): CPF:099.06*.**6-*7

ETAPA	PAGAMENTO DOS SERVIÇOS			
RISCO	Retenção dos valores dos impostos; encargos patronais e da conta vinculada.			
DANO	Responsabilização subsidiária.			
ETAPA	**SANÇÕES**			
RISCO	Rito processual inadequado ou que não oferece garantias do contraditório e ampla defesa.			
DANO	Impossibilidade de reparação dos prejuízos ocorridos.			
PROBABILIDADE DE OCORRÊNCIA		Média	**IMPACTO**	Alto
AÇÃO PREVENTIVA	Estabelecer, mediante normativo interno, os ritos do processo administrativo sancionatório.			
AÇÃO DE CONTIGENCIA	Oferecer as garantias constitucionais à empresa acusada.			
RESPONSÁVEL	AGENTE DE CONTRATAÇÃO			
ETAPA	**ENCERRAMENTO DO CONTRATO**			
RISCO	Não observar se requisitos do contrato foram plenamente atendidos.			
DANO	Prejuízo ao erário.			
PROBABILIDADE DE OCORRÊNCIA		Alta	**IMPACTO**	Baixo
AÇÃO PREVENTIVA	Verificar a inexistência de processo trabalhista, pendencia trabalhistas e ressarcimentos.			
AÇÃO DE CONTIGENCIA	Notificar a contratada para regularizar as pendencias, comunicar a segurados dos inadimplementos, reter valores até o limite do ressarcimento.			
RESPONSÁVEL	GESTÃO DE CONTRATO E FINANCEIRO			

Cod. de Autenticidade do Doc.: 09U6.1R27.726U.H287.0001 - ZeroPapel - PREFEITURA PARAOPEBA-MG
Proc. Adm: 00180.04.15-2026 - PROCESSO LICITATÓRIO (PRINCIPAL) - CONCORRÊNCIA ELETRÔNICA
Pag.: 10 / 11 ID. do Doc.: 566.96E - 03/06/2024 - 09:27:26 - ASSINADO POR(1): CPF:099.06*.**6-*7

Assinatura do Documento

Documento Assinado Eletronicamente por **BRENO GONÇALVES DOS REIS - CHEFE DIV. COTAÇÃO E COMPRAS**, **CPF:** 099.06*.**6-*7 em **03/06/2024 09:27:26**, Cód. Autenticidade da Assinatura: **09Z1.4H27.3262.R642.3070**, Com fundamento na Lei Nº 14.063, de 23 de Setembro de 2020.

Informações do Documento

ID do Documento: **566.96E** - Tipo de Documento: **MAPA**.

Elaborado por **BRENO GONÇALVES DOS REIS**, **CPF:** 099.06*.**6-*7 , em **03/06/2024 - 09:27:26**

Código de Autenticidade deste Documento: 09U6.1R27.726U.H287.0001

A autenticidade do documento pode ser conferida no site:
https://zeropapel.paraopeba.mg.gov.br/verdocumento

Cod. de Autenticidade do Doc.: 09U6.1R27.726U.H287.0001 - ZeroPapel - PREFEITURA PARAOPEBA-MG
Proc. Adm: 00180.04.15-2026 - PROCESSO LICITATÓRIO (PRINCIPAL) - CONCORRÊNCIA ELETRÔNICA

Pag.: 11 / 11 ID. do Doc.: 566.96E - 03/06/2024 - 09:27:26 - ASSINADO POR(1): CPF:099.06*.**6-*7

OFÍCIONº 452/SMOSP/2026

PARAOPEBA/MG, 16 de novembro de 2026.

Venho por meio deste, solicitar de V.Sª., que seja providenciado a licitação para contratação de empresa especializada em SERVIÇOS DE ENGENHARIA PARA EXECUÇÃO DE CEMITERIO VERTICAL COM 40 JAZIGOS, conforme TERMO DE REFERÊNCIA EM ANEXO.

ATESTADO TÉCNICO ESPECÍFICO: Por se trata de um produto específico que possui particularidades técnicas e construtivas, é imperativo que o atestado técnico seja específico e comprove a experiência na execução através de Certidão de Acervo Técnico (CAT) com atestado, do responsável técnico indicado pela empresa, devidamente registrado no CREA ou CAU, que comprove a execução de serviço de complexidade tecnológica equivalente ou superior ao projeto deste Projeto Básico, devendo conter, no mínimo, a execução de [**1 (uma) Construção de cemitério vertical, ou 1(um) Jazigo Vertical**] e mais **[1(um) atestado do sistema construtivo de paredes de concreto armado]**, totalizando dois atestados ou um atestado que contenha as duas exigências acima. Essa exigência se fundamenta na necessidade de o executor possuir conhecimento aprofundado sobre a obra a ser realizada e capacidade de distinguir as especificações do projeto.

Com tal atestado, o técnico terá a experiência necessária nas seguintes áreas:

1. Características Construtivas: Compreender detalhadamente as características construtivas dos jazigos e cemitérios verticais em concreto armado, incluindo a execução correta das formas, estruturas e drenos.
2. Execução das Formas e Estrutura: Saber executar corretamente as formas e a estrutura, garantindo a estabilidade, inclinações e durabilidade da construção.
3. Dreno: Conhecer as técnicas adequadas de da execução do dreno para tratamento dos gases e interliga-lo ao sistema já existente, para evitar problemas de vazamentos e garantir a conservação ambiental do espaço.
4. Placas Selantes e de Acabamento: Experiência na instalação de placas selantes e de acabamento, assegurando que estas estejam de acordo com as especificações de inclinação e acabamento necessárias.
5. Aquisição de Materiais: Capacidade de selecionar e adquirir os materiais corretos para cada fase da obra, otimizando recursos e evitando desperdícios.

A independência do executor em relação à necessidade de constante supervisão do projetista ou da fiscalização é essencial para garantir agilidade e economia no projeto. O técnico deve ser capaz de conduzir a obra com eficiência, minimizando a necessidade de intervenções externas e garantindo que todas as etapas sejam realizadas de acordo com os padrões de qualidade exigidos.

Dessa forma, o atestado técnico específico é uma garantia de que o profissional possui as competências necessárias para a execução de jazigos e/ou cemitérios verticais em concreto armado, contribuindo para o sucesso e qualidade da obra.

Além do atestado específico, no mesmo deverá conter os seguintes itens de maior relevância abaixo:

Cod. de Autenticidade do Doc.: 15U1.3X21.8094.V707.4012 - ZeroPapel - PREFEITURA PARAOPEBA-MG
Proc. Adm: 00180.04.15-2026 - PROCESSO LICITATÓRIO (PRINCIPAL) - CONCORRÊNCIA ELETRÔNICA
ID: 1.009.B55, FRANCISCO ANTÔNIO BARBOSA DA COSTA(16/11/2026 15:21:09) Palavras:503
Cód. Autenticidade: 15U1.3X21.8094.V707.4012 - https://zeropapel.paraopeba.mg.gov.br/verdocumento
ID. do Doc.: 1.009.B55 - 16/11/2026 15:21:09 ASSINADO POR(2): CPF:506.58*.**6-*3 CPF:025.57*.**6-*8

ITENS DE MAIOR RELEVÂNCIA:

ARMADURA DE TELA DE AÇO CA-60, SOLDADA TIPO Q-92, DIÂMETRO Ø4,2MM, TRAMA COM DIMENSÃO (150X150) MM, INCLUSIVE ESPAÇADOR, EXCLUSIVE CONCRETO	KG	209,01
FORNECIMENTO DE CONCRETO ESTRUTURAL, USINADO BOMBEADO, COM FCK 30MPA, INCLUSIVE LANÇAMENTO, ADENSAMENTO E ACABAMENTO (FUNDAÇÃO)	m3	14,70
FABRICAÇÃO DE FÔRMA PARA PILARES E ESTRUTURAS SIMILARES, EM CHAPA DE MADEIRA COMPENSADA RESINADA, E = 17 MM. AF_09/2020	M2	275,97

Segue abaixo o link para download dos arquivos editáveis e demais pdfs.

https://drive.google.com/drive/folders/1WjlMs7LrddqDzPLp0fpe_aNW0tqesWwj?usp=sharing

Cod. de Autenticidade do Doc.: 15U1.3X21.8094.V707.4012 - ZeroPapel - PREFEITURA PARAOPEBA-MG
Proc. Adm: 00180.04.15-2026 - PROCESSO LICITATÓRIO (PRINCIPAL) - CONCORRÊNCIA ELETRÔNICA
ID: 1.009.B55, FRANCISCO ANTÔNIO BARBOSA DA COSTA(16/11/2026 15:21:09) Palavras:503
Cód. Autenticidade: 15U1.3X21.8094.V707.4012 - https://zeropapel.paraopeba.mg.gov.br/verdocumento

Pág.: 2 / 25
ID. do Doc.: 1.009.B55 - 16/11/2026 15:21:09 ASSINADO POR(2): CPF:506.58*.**6-*3 CPF:025.57*.**6-*8

DFD - DOCUMENTO DE FORMALIZAÇÃO DE DEMANDA

DATA RECOMENDADA PARA A CONTRATAÇÃO
O objeto deverá ser contratado até: 16/11/2026

INFORMAÇÕES DA UNIDADE / SETOR / SERVIDOR	
Setor requisitante: Secretaria de obras e serviços públicos	
Responsável pela demanda: Francisco Antonio Barbosa da Costa	**Matrícula:**
E-mail: francisco.costa.engenharia@gmail.com	**Telefone fixo:** **Telefone cel:** 031992218001
Indicação do Membro Responsável pela Fiscalização	
Fiscalização – Nome: Marcos Vinícius Correa	**Matrícula:**

INFORMAÇÕES ACERCA DA NECESSIDADE DA CONTRATAÇÃO	
Tipo do Item	
☐ Material de consumo	☐ Equipamento/material permanente
☐ Serviço continuado	☐ Serviço não continuado
☐ Obra	☒ Serviço de engenharia

Descrição sucinta da solicitação:

Contratação de serviços de engenharia para execução de Construção de 40 unidades de Jazigos em Gaveta Vertical no Cemitério Colina da Paz NO CEMITÉRIO COLINA DA PAZ

Descrição da necessidade da contratação:

A presente demanda, baseia-se na escassez de local para a disposição do corpo no ato do enterro

Descrição dos resultados pretendidos:

A execução do jazigo vertical, tem a intenção de execução de 40 jazigos, devidamente dimensionados, possuidores de impermeabilização e isolamento compativel com a decomposição do corpo humano, munido de tubulação para tratamento dos gases, em filtro já existente e local para armazenamento do necrochorume, na propria bandeja, individualmente, para sua perfeita cristalização e devido destino final.

Estimativa das quantidades com a memória de cálculo (se for o caso):

Incluir tabela com os quantitativos a serem contratados para cada item.

Obs.: as quantidades a serem adquiridas devem ser justificadas em função do consumo e provável utilização, devendo a estimativa ser obtida a partir de fatos concretos (Ex: série histórica do consumo, substituição ou ampliação de equipamentos/serviços, implantação de nova unidade, etc.).

Obs.2: Sempre que possível, a estimativa das quantidades a serem contratadas deve ser acompanhada das memórias

Cod. de Autenticidade do Doc.: 15U1.3X21.8094.V707.4012 - ZeroPapel - PREFEITURA PARAOPEBA-MG
Proc. Adm: 00180.04.15-2026 - PROCESSO LICITATÓRIO (PRINCIPAL) - CONCORRÊNCIA ELETRÔNICA
ID. do Doc.: 1.009.B55 - 16/11/2026 15:21:09 ASSINADO POR(2): CPF:506.58*.**6-*3 CPF:025.57*.**6-*8

de cálculo e dos documentos que lhe dão suporte.

Obs.3: Os códigos CATMAT/CATSER podem ser consultados em https://catalogo.compras.gov.br/cnbs- web/busca.

Obs.4: Indicar, para cada item, conforme o caso, as necessidades de: a) manual técnico em português; b) indicação de rede de assistência técnica autorizado; c) assistência técnica local (com justificativa); d) prazo mínimo e condições de garantia; e) necessidade de entrega parcelada (indicando prazos e quantidades por entrega), f) indicação de marca/modelo (com justificativa técnica).

Item	CATMAT/ CATSER	Descrição	Unidade	Qtde.
1	N.A	EXECUÇÃO DE JAZIGO VERTICAL EM PAREDES DE CONCRETO ARMADO COM 40 UNIDADES.	UN	01

Descrição dos requisitos necessários à contratação:

Conforme memorial descritivo em anexo.

Providências a serem adotadas previamente à contratação:

Nao a providencias a serem adotadas.

Possíveis impactos ambientais e respectivas medidas de tratamento

Nao se aplica.

RESPONSABILIDADE PELA FORMALIZAÇÃO DA DEMANDA

Assumo que ficarei, assim como o responsável pela fiscalização, à disposição para dirimir eventuais dúvidas sobre esta requisição, bem como para acompanhar todo o procedimento de contratação, fornecendo todas as informações técnicas necessárias junto ao agente de contratação, pregoeiro e sua equipe de apoio.

Certifico que a formalização da demanda acima identificada se faz necessária pelos motivos expostos na justificativa da contratação do presente documento.

Cod. de Autenticidade do Doc.: 15U1.3X21.8094.V707.4012 - ZeroPapel - PREFEITURA PARAOPEBA-MG
Proc. Adm: 00180.04.15-2026 - PROCESSO LICITATÓRIO (PRINCIPAL) - CONCORRÊNCIA ELETRÔNICA
ID. do Doc.: 1.009.B55 - 16/11/2026 15:21:09 ASSINADO POR(2): CPF:506.58*.**6-*3 CPF:025.57*.**6-*8

ETP - ESTUDO TÉCNICO PRELIMINAR

DESCRIÇÃO DA NECESSIDADE	
QUAL A NECESSIDADE A SER ATENDIDA?	Ampliação do local de disposição final de corpos de forma vertical, visando a racionalização do espaço
DESCRIÇÃO DOS REQUISITOS DE CONTRATAÇÃO	
QUAL O TIPO DE OBJETO?	☐ Bem ☒ Serviço
QUAL A NATUREZA?	☐ Continuada — ☐ Com monopólio / ☐ Sem monopólio ☒ Não continuada
QUAL A VIGÊNCIA?	☐ 30 dias (pronta entrega) ☐ 180 dias ☐ 12 meses ☐ Indeterminado ☒ Outro: 4 — ☐ dias / ☒ meses / ☐ anos
PODERÁ HAVER PRORROGAÇÃO?	☒ Sim ☐ Não ☐ Não se aplica porque o prazo é indeterminado
HÁ TRANSIÇÃO COM CONTRATO ANTERIOR?	☐ Sim. Contrato nº: nnnn/aaaa. Prazo final: dd/mm/aaaa. ☒ Não.
HÁ CRITÉRIOS DE SUSTENTABILIDADE?	☐ Sim. **Especificar**: (Indicar o critério ou prática). ☒ Não.
HÁ NECESSIDADEDE TREINAMENTO?	☐ Sim. ☒ Não.

Cod. de Autenticidade do Doc.: 15U1.3X21.8094.V707.4012 - ZeroPapel - PREFEITURA PARAOPEBA-MG
Proc. Adm: 00180.04.15-2026 - PROCESSO LICITATÓRIO (PRINCIPAL) - CONCORRÊNCIA ELETRÔNICA
ID. do Doc.: 1.009.B55 - 16/11/2026 15:21:09 ASSINADO POR(2): CPF:506.58*.**6-*3 CPF:025.57*.**6-*8

LEVANTAMENTO DE MERCADO	
ONDE FORAM PESQUISADAS AS POSSÍVEIS SOLUÇÕES?	☐ Consulta a fornecedores ☐ Contratações similares ☐ Internet ☐ Audiência pública ☒ Outro **Especificar**: A solução foi encontrada se baseando em contratações anteriores realizadas pelo municipio.
JUSTIFICATIVA TÉCNICA E ECONÔMICA PARA A ESCOLHA DA MELHOR SOLUÇÃO	O municipio nao possui mão de obra suficiente e equipamentos necessários para a execução da obra de edificação dos Jazigos Verticais
HÁ RESTRIÇÃO DE FORNECEDORES?	☒ Sim ☐ Não
DESCRIÇÃO DA SOLUÇÃO	
O QUE SERÁ CONTRATADO?	Execução de obra de construção de Jazigos verticais em concreto armado de paredes de concreto, com a
QUAL O PRAZO DA GARANTIA CONTRATUAL?	☐ Não há ☐ 90 dias ☐ 12 meses ☐ dias ☒ Outro: 4 ☒ meses ☐ anos
HÁ NECESSIDADE DE ASSISTÊNCIA TÉCNICA?	☐ Sim. ☒ Não. **Justificativa**: (Indicar o motivo da necessidade de assistência técnica para a contratação).
HÁ NECESSIDADE DE MANUTENÇÃO?	☐ Sim. **Descrever solução**: (Contrato de manutenção). ☒ Não.

ESTIMATIVA DO QUANTITATIVO NECESSÁRIO	
COMO SE OBTEVE O QUANTITATIVO ESTIMADO?	☐ Análise de contratações anteriores ☐ Análise de contratações similares ☒ Outro: Analise de levantamento do mercado.
DESCRIÇÃO DO QUANTITATIVO	Conforme planilha em anexo.

Cod. de Autenticidade do Doc.: 15U1.3X21.8094.V707.4012 - ZeroPapel - PREFEITURA PARAOPEBA-MG
Proc. Adm: 00180.04.15-2026 - PROCESSO LICITATÓRIO (PRINCIPAL) - CONCORRÊNCIA ELETRÔNICA
ID. do Doc.: 1.009.B55 - 16/11/2026 15:21:09 ASSINADO POR(2): CPF:506.58*.**6-*3 CPF:025.57*.**6-*8

ESPECIFICAÇÃO	Item	Descrição	Und.	Qtdade.
	1	Conforme planilha em anexo		

ESTIMATIVA DO VALOR DA CONTRATAÇÃO					
MEIOS USADOS NA PESQUISA	☐ Painel de preços ☐ Contratações similares ☐ Fornecedores ☐ Internet ☒ Outro: Tabela oficial do orgao estadual				
ESTIMATIVA DE PREÇO	**Item**	**Descrição**	**Valor Unitário**	**Qtdade**	**Valor Total**
	1	Conforme planilha	R$ 0,00		R$ 0,00
TOTAL GERAL:					**R$ 0,00**

JUSTIFICATIVA PARA O PARCELAMENTO DA SOLUÇÃO	
A SOLUÇÃO SERÁ DIVIDIDA EM ITENS?	☐ Sim ☒ Não (Justificar abaixo)
	☐ Objeto indivisível ☐ Perda de escala ☒ Tecnicamente inviável ☐ Economicamente inviável ☐ Aproveitamento da competitividade ☐ Outro: **Especificar:** (Indicar o motivo).

CONTRATAÇÕES CORRELATAS OU INTERDEPENDENTES	
HÁ CONTRATAÇÕES CORRELATAS OU INTERDEPENDENTES?	☒ Sim ☐ Não **Especificar**: Conforme constatado em planilha

ALINHAMENTO DA CONTRATAÇÃO COM O PLANEJAMENTO	
HÁ PREVISÃO NO PLANO DE CONTRATAÇÕES ANUAL?	☐ Sim. **Especificar item do PCA**: nn. ☒ Não **Providências**: O plano de contratação anual não ha como prever a quantidade anual que será necessária e ou se será feita a mesma configuração da estrutura

RESULTADOS PRETENDIDOS	
QUAIS OS BENEFÍCIOS PRETENDIDOS NA CONTRATAÇÃO?	☐ Ganho de Eficiência ☐ Manutenção do Funcionamento Administrativo ☐ Redução de Custos ☐ Serviço/Bem de Consumo

Cod. de Autenticidade do Doc.: 15U1.3X21.8094.V707.4012 - ZeroPapel - PREFEITURA PARAOPEBA-MG
Proc. Adm: 00180.04.15-2026 - PROCESSO LICITATÓRIO (PRINCIPAL) - CONCORRÊNCIA ELETRÔNICA
ID. do Doc.: 1.009.B55 - 16/11/2026 15:21:09 ASSINADO POR(2): CPF:506.58*.**6-*3 CPF:025.57*.**6-*8

	☐ Aproveitamento de Recursos Humanos ☒ Realização de Política Pública ☐Redução dos Riscos do Trabalho ☐Outro: (Indicar o benefício).
PROVIDÊNCIAS PENDENTES	
HÁ PROVIDÊNCIAS PENDENTES PARA O SUCESSO DA CONTRATAÇÃO?	☐ Sim. **Especificar**: (Apresentar cronograma de providências a serem adotadas antes e durante o contrato para assegurar o êxito do resultado, como capacitação de servidores, adequação do espaço físico etc). ☒ Não.
IMPACTOS AMBIENTAS E MEDIDAS DE MITIGAÇÃO	
HÁ PREVISÃO DE IMPACTO AMBIENTAL NA CONTRATAÇÃO?	☒ Sim **Especificar os impactos**: Interferencia em curso hidrico. **Especificar as medidas de mitigação dos impactos**: Conforme licença ambiental. ☐ Não
CONCLUSÃO	
A CONTRATAÇÃO POSSUI VIABILIDADE TÉCNICA, SOCIOECONÔMICA E AMBIENTAL?	☒ Sim ☐ Não

Cod. de Autenticidade do Doc.: 15U1.3X21.8094.V707.4012 - ZeroPapel - PREFEITURA PARAOPEBA-MG
Proc. Adm: 00180.04.15-2026 - PROCESSO LICITATÓRIO (PRINCIPAL) - CONCORRÊNCIA ELETRÔNICA
ID. do Doc.: 1.009.B55 - 16/11/2026 15:21:09 ASSINADO POR(2): CPF:506.58*.**6-*3 CPF:025.57*.**6-*8

TR – TERMO DE REFERÊNCIA (SERVIÇOS COMUNS)

O QUE SERÁ CONTRATADO?						
***Lote**	**Item**	**Descrição**	**Undidade**	**Qtdade.**	****Valor Unitário Estimado**	****Total**
1	1	EXECUÇÃO DE JAZIGO VERTICAL EM PAREDES DE CONCRETO ARMADO COM 40 UNIDADES.	UN	01	R$ 128.123,56	R$ 128.123,56
	2				R$ 0,00	R$ 0,00
2	1				R$ 0,00	R$ 0,00
	2				R$ 0,00	R$ 0,00
VALOR GLOBAL ESTIMADO**						**R$ 128.123,56**
JUSTIFICATIVA PARA O AGRUPAMENTO EM LOTES*						
Todos os itens planilhados, são necessários para a execução de um módulo com 40 jazigos verticais						

* A contratação por lote sempre deve ser justificada no campo acima. Se a licitação for apenas por item, coluna e o campo devem ser excluídos.

** O valor estimado está previsto no estudo técnico preliminar, mas ele pode ser sigiloso. Caso seja sigiloso, no campo "O orçamento estimado é sigiloso?" deverá ser preenchida a justificativa.

DESCRICÃO DA SOLUÇÃO	
QUAL O MOTIVO DA CONTRATAÇÃO?	O municipio nao possui mão de obra especializada para a execução.
NATUREZA E GARANTIA DO SERVICO	
NATUREZA	Resumir a solução escolhida pelo estudo técnico preliminar, a partir da demanda).
HAVERÁ GARANTIA DO SERVIÇO?	☒ Sim. De acordo com o estudo técnico preliminar, o contratado deverá prestar garantia pelos serviços prestados de, no mínimo, 60 meses, após a sua conclusão. ☐ Não
CRITÉRIOS DE SELEÇÃO	
FORMA DE CONTRATAÇÀO	☐ Inexigibilidade de licitação, com fundamento no art. 74, , da Lei Federal Nº 14.133/21. ☐ Dispensa de licitação em razão do valor*, com fundamento no art.

Cod. de Autenticidade do Doc.: 15U1.3X21.8094.V707.4012 - ZeroPapel - PREFEITURA PARAOPEBA-MG
Proc. Adm: 00180.04.15-2026 - PROCESSO LICITATÓRIO (PRINCIPAL) - CONCORRÊNCIA ELETRÔNICA
ID. do Doc.: 1.009.B55 - 16/11/2026 15:21:09 ASSINADO POR(2): CPF:506.58*.**6-*3 CPF:025.57*.**6-*8

	75, II, da Lei Federal n° 14.133/21. * Nesta hipótese, deve-se utilizar preferencialmente a dispensa eletrônica, se assim estiver regulamentado. ☐ Dispensa de licitação, com fundamento no art. 75, , da Lei Federal n° 14.133/21. ☒ Pregão eletrônico.
CRITÉRIO DE JULGAMENTO	☒ Menor Preço ☐ Maior desconto.
O ORÇAMENTO ESTIMADO É SIGILOSO?	☐ Sim. **Justifique:** (Indicar o motivo da escolha do orçamento sigiloso para a contratação). ☒Não.
REQUISITOS DA CONTRATADA	
SERÁ EXIGIDA HABILITAÇÃO TÉCNICA?	☒ Sim **Por quê?** O objeto a ser licitado requer registro na entidade profissional competente alem da comprovaçao de prestação de serviços similares por meio da apresentação de atestados de capacidade tecnica. ☐ Não.
QUALIFICAÇÕES TÉCNICAS EXIGIDAS	☒ Declaração de ciência das informações necessárias para o cumprimento da futura obrigação contratual. **Justificativa:** Se faz necessario a visita para conhecimento do local. ☒ Registro na entidade profissional competente. **Justificativa:** O objeto exige a execução por profissional devidamente registrado. ☐ Indicação de pessoal técnico, instalações e aparelhamento para o cumprimento da futura obrigação da equipe técnica responsável pela execução dos trabalhos. **Justificativa:** (Justificar o motivo da exi-contratual com a comprovação de gência, indicando a legislação aplicável, qualificação técnica de cada membro se for o caso). ☒Atestado de responsabilidade técnica relativo à qualificação técnico profissional com comprovação de registro em conselho profissional competente, quando for o caso. **Justificativa:** O objeto a ser licitado requer registro na entidade profissional competente alem da comprovaçao de prestação de serviços similares por meio da apresentação de atestados de capacidade tecnica ☐ Atestado de capacidade, relativo à qualificação técnico operacional. **Justificativa:** (Justifica o motivo da exigência, indicando a legislação aplicável, se for o caso, e indicar o que o atestado deve conter ou comprovar). ☐ Outro previsto em lei especial.

Cod. de Autenticidade do Doc.: 15U1.3X21.8094.V707.4012 - ZeroPapel - PREFEITURA PARAOPEBA-MG
Proc. Adm: 00180.04.15-2026 - PROCESSO LICITATÓRIO (PRINCIPAL) - CONCORRÊNCIA ELETRÔNICA
Pág.: 10 / 25
ID. do Doc.: 1.009.B55 - 16/11/2026 15:21:09 ASSINADO POR(2): CPF:506.58*.**6-*3 CPF:025.57*.**6-*8

	Especificar: (indicar o seu requisito e o fundamento legal). **Justificativa:** (Justificar o motivo da exigência, indicando a legislação aplicável, se for o caso)
HÁ CRITÉRIO DE SUSTENTABILIDADE?	☐ Sim **Especificar:** (indicar o critério) ☒ Não
HÁ RISCOS A SEREM ASSUMIDOS PELA CONTRATADA?	☐ Sim **Especificar:** (Somente é possível definir os riscos se a etapa "análise de risco" tiver sido realizada. Nessa hipótese, os riscos devem ser especificados neste campo). ☒ Não
HÁ PREVISÃO DE VISTORIA?	☒ Sim O licitante deverá realizar vistoria nas instalações do local de execução dos serviços no período de 20/06/2026 a 22/06/2026, no horário de 9h às 16h, mediante agendamento para acompanhamento de servidor do órgão. Caso o licitante não tenha interesse na vistoria, deverá firmar declaração nesse sentido, concordando com as condições do local de trabalho, renunciando a possibilidade de alegar desconhecimento das instalações posteriormente. ☐ Não
COMO O SERVIÇO É PRESTADO?	☒ O serviço será prestado conforme emissão de ordem de serviço. ☐ O serviço terá início imediato a partir da assinatura do contrato, contudo a prestação poderá estar sujeita à emissão de ordem de serviço pelo fiscal do contrato.
LOCAL E HORA DA PRESTAÇÃO DO SERVIÇO	O serviço deve ser prestado no endereço (Não haverá local, no municipio para prestação do serviço, sederá ser prestado no endereço da empresa contratada), no horário compreendido entre XXhYYm e XXhYYm.
PRAZO, FORMA DE PAGAMENTO E GARANTIA DO CONTRATO	
PRAZO DO CONTRATO	2 MESES
HAVERÁ POSSIBILIDADE DE PRORROGAÇÃO?	☒ Sim, nas hipóteses do art. 111 da Lei Federal n° 14.133/21. ☐ Não.
FORMA DE PAGAMENTO	**Meio:** Ordem bancária **Onde?** Conta corrente da contratada no Banco do Estado do Pará **Qual o prazo?** Ate 30 dias corridos, a contar do recebimento da nota fiscal (ou fatura) com o comprovante de regularidade fiscal da contratada. **Prova de regularidade fiscal** A regularidade fiscal pode ser provada pela apresentação dos documentos constantes no art. 68 da Lei Federal n° 14.133/21, quando não for possível consultar aos sistemas oficiais.
QUAL A GARANTIA DO CONTRATO?	☒ 5% do valor inicial do contrato. **Justificativa**: (O percentual somente pode ser superior a 5% mediante

Cod. de Autenticidade do Doc.: 15U1.3X21.8094.V707.4012 - ZeroPapel - PREFEITURA PARAOPEBA-MG
Proc. Adm: 00180.04.15-2026 - PROCESSO LICITATÓRIO (PRINCIPAL) - CONCORRÊNCIA ELETRÔNICA
Pág.: 11 / 25
ID. do Doc.: 1.009.B55 - 16/11/2026 15:21:09 ASSINADO POR(2): CPF:506.58*.**6-*3 CPF:025.57*.**6-*8

	justificativa na complexidade técnica ou nos riscos envolvi-dos, não podendo ser superior a 10%). ☐ Não há. **Justificativa**: (A não exigência de garantia deve ser justificada).

Cod. de Autenticidade do Doc.: 15U1.3X21.8094.V707.4012 - ZeroPapel - PREFEITURA PARAOPEBA-MG
Proc. Adm: 00180.04.15-2026 - PROCESSO LICITATÓRIO (PRINCIPAL) - CONCORRÊNCIA ELETRÔNICA
Pág.: 12 / 25
ID. do Doc.: 1.009.B55 - 16/11/2026 15:21:09 ASSINADO POR(2): CPF:506.58*.**6-*3 CPF:025.57*.**6-*8

CRONOGRAMA

Item	Serviços	Valor total	1 Mês	2º Mês
1	**SERVIÇOS PRELIMINARES**	**4.078,18**	50,00%	50,00%
			2.039,09	2.039,09
2	**FUNDAÇÃO RADIER**	**11.426,44**	100,00%	
			11.426,44	
3	**ESTRUTURA**	**79.313,59**	100,00%	
			79.313,59	
4	**COBERTURA**	**6.959,42**		100,00%
			-	6.959,42
5	**IMPERMEABILIZAÇÃO DAS GAVETAS**	**5.566,30**		100,00%
			-	5.566,30
6	**PEDRAS**	**13.631,17**		100,00%
				13.631,17
7	**TRATAMENTO**	**3.356,17**	70,00%	30,00%
			2.349,32	1.006,85
8	**PINTURA**	**1.716,87**		100,00%
				1.716,87
9	**SERVIÇOS COMPLEMENTARES**	**2.075,42**	100,00%	
			2.075,42	
	TOTAL	**128.123,56**		
	Valor simples		**97.203,86**	**30.919,70**
	Valor acumulado		**97.203,86**	**128.123,56**

FRANCISCO ANTONIO BARBOSA DA COSTA - ENG. CIVIL CREA-MG 77726/D

Cod. de Autenticidade do Doc.: 15U1.3X21.8094.V707.4012 - ZeroPapel - PREFEITURA PARAOPEBA-MG
Proc. Adm: 00180.04.15-2026 - PROCESSO LICITATÓRIO (PRINCIPAL) - CONCORRÊNCIA ELETRÔNICA
Pág.: 13 / 25
ID. do Doc.: 1.009.B55 - 16/11/2026 15:21:09 ASSINADO POR(2): CPF:506.58*.**6-*3 CPF:025.57*.**6-*8

Memorial Descritivo

PROJETO PARA JAZIGOS VERTICAIS.

ATESTADO TÉCNICO ESPECÍFICO: Por se trata de um produto específico que possui particularidades técnicas e construtivas, é imperativo que o atestado técnico seja específico e comprove a experiência na execução através de Certidão de Acervo Técnico (CAT) com atestado, do responsável técnico indicado pela empresa, devidamente registrado no CREA ou CAU, que comprove a execução de serviço de complexidade tecnológica equivalente ou superior ao projeto deste Projeto Básico, devendo conter, no mínimo, a execução de [**1 (uma) Construção de cemitério vertical, ou 1(um) Jazigo Vertical**] e mais **[1(um) atestado do sistema construtivo de paredes de concreto armado]**, totalizando dois atestados ou um atestado que contenha as duas exigências acima. Essa exigência se fundamenta na necessidade de o executor possuir conhecimento aprofundado sobre a obra a ser realizada e capacidade de distinguir as especificações do projeto.

Com tal atestado, o técnico terá a experiência necessária nas seguintes áreas:

1. Características Construtivas: Compreender detalhadamente as características construtivas dos jazigos e cemitérios verticais em concreto armado, incluindo a execução correta das formas, estruturas e drenos.
2. Execução das Formas e Estrutura: Saber executar corretamente as formas e a estrutura, garantindo a estabilidade, inclinações e durabilidade da construção.
3. Dreno: Conhecer as técnicas adequadas de da execução do dreno para tratamento dos gases e interliga-lo ao sistema já existente, para evitar problemas de vazamentos e garantir a conservação ambiental do espaço.
4. Placas Selantes e de Acabamento: Experiência na instalação de placas selantes e de acabamento, assegurando que estas estejam de acordo com as especificações de inclinação e acabamento necessárias.
5. Aquisição de Materiais: Capacidade de selecionar e adquirir os materiais corretos para cada fase da obra, otimizando recursos e evitando desperdícios.

A independência do executor em relação à necessidade de constante supervisão do projetista ou da fiscalização é essencial para garantir agilidade e economia no projeto. O técnico deve ser capaz de conduzir a obra com eficiência, minimizando a necessidade de intervenções externas e garantindo que todas as etapas sejam realizadas de acordo com os padrões de qualidade exigidos.

Cod. de Autenticidade do Doc.: 15U1.3X21.8094.V707.4012 - ZeroPapel - PREFEITURA PARAOPEBA-MG
Proc. Adm: 00180.04.15-2026 - PROCESSO LICITATÓRIO (PRINCIPAL) - CONCORRÊNCIA ELETRÔNICA
Pág.: 14 / 25
ID. do Doc.: 1.009.B55 - 16/11/2026 15:21:09 ASSINADO POR(2): CPF:506.58*.**6-*3 CPF:025.57*.**6-*8

Dessa forma, o atestado técnico específico é uma garantia de que o profissional possui as competências necessárias para a execução de jazigos e/ou cemitérios verticais em concreto armado, contribuindo para o sucesso e qualidade da obra.

Além do atestado específico, no mesmo deverá conter os seguintes itens de maior relevância abaixo:

ITENS DE MAIOR RELEVÂNCIA:

ARMADURA DE TELA DE AÇO CA-60, SOLDADA TIPO Q-92, DIÂMETRO Ø4,2MM, TRAMA COM DIMENSÃO (150X150)MM, INCLUSIVE ESPAÇADOR, EXCLUSIVE CONCRETO	KG	209,01
FORNECIMENTO DE CONCRETO ESTRUTURAL, USINADO BOMBEADO, COM FCK 30MPA, INCLUSIVE LANÇAMENTO, ADENSAMENTO E ACABAMENTO (FUNDAÇÃO)	m3	14,70
FABRICAÇÃO DE FÔRMA PARA PILARES E ESTRUTURAS SIMILARES, EM CHAPA DE MADEIRA COMPENSADA RESINADA, E = 17 MM. AF_09/2020	M2	275,97

LOCAÇÃO DA OBRA:

Será executada conforme projeto executivo. As cotas serão implantadas em gabarito previamente verificado pela fiscalização.

FUNDAÇÃO:

METODOLOGIA APLICADA

O sistema em Paredes de Concreto, normatizado pela NBR 10.065:2012, é um sistema moderno e que, para o caso, apresenta inúmeras vantagens. É composto de fundações em radier e paredes/lajes de concreto armado moldadas "in loco".

A escolha do tipo de fundação em Radier, deu-se principalmente pelos seguintes fatores:

- O solo raso tem boa capacidade de carga;
- Baixo índice de carregamento da estrutura;
- Uniformidade na distribuição das cargas da estrutura;
- Menor custo de construção;
- Menor prazo de execução.

A opção por estruturar os jazigos em concreto armado deu-se, principalmente, pelas características abaixo citadas, se comparadas às alvenarias de bloco de concreto e lajes pré-fabricadas:

- Maior rigidez;
- Melhores condições de impermeabilidade;
- Paredes e lajes mais lisas

Cod. de Autenticidade do Doc.: 15U1.3X21.8094.V707.4012 - ZeroPapel - PREFEITURA PARAOPEBA-MG
Proc. Adm: 00180.04.15-2026 - PROCESSO LICITATÓRIO (PRINCIPAL) - CONCORRÊNCIA ELETRÔNICA
Pág.: 15 / 25
ID. do Doc.: 1.009.B55 - 16/11/2026 15:21:09 ASSINADO POR(2): CPF:506.58*.**6-*3 CPF:025.57*.**6-*8

- Maior agilidade;
- Canteiro de obras mais organizado e com mínima ocupação de espaço;
- Fácil manutenção dado ao menor desgaste e texturas mais lisas;
- Durabilidade de mais 50 anos;
- Economia;
- Reutilização de formas na montagem.

TUBULAÇÃO (RESPIRO):

Deverá ser utilizado para exaustão de gases tubulação de PVC 40mm. Para o ar que se concentra em cada gaveta, deverá haver a instalação de canos ao fundo superior de cada espaço sendo direcionado para área externa (conforme demonstrado em projeto), que tem capacidade de dispersar os gases do interior da gaveta, apresentando, portanto um excelente poder de desodorização e purificação de gases, substâncias normalmente encontradas na decomposição dos corpos. Quando a gaveta não estiver sendo utilizada, será vedada por um tampão.

ACABAMENTO:

Todo espelho frontal do gaveteiro será em placas de granito Cinza com dimensões de conforme projeto, aparafusadas em suas extremidades com parafuso galvanizado de 8 mm com tampa galvanizada de 40 mm fixadas em bucha metálica, conforme projeto executivo.

COBERTURA:

Deverá ser colocado telhado de telhas pvc tipo colonial apoiado sobre peças de madeira de 8x8cm

REVESTIMENTO:

Acabamento Externo emboçado com cimento e areia traço 1/6, selado e com pintura acrílica na cor básica branca.

MECANISMOS DE VENTILAÇÃO

O Sistema de filtragem compreende o uso de canos que são direcionados do fundo de cada gaveta para o exterior, finalizando no filtro de carvão ativado para o retorno do ar limpo ao meio ambiente.

NECROCHORUME:

No interior de cada jazigo será feita uma vala de contensão de 50mm x 15mm de profundidade. Será aplicada CAL VIRGEM em todo o interior para inibir a proliferação de vetores. O resíduo da decomposição de cadáveres é extremamente viscoso, e muitas vezes cristalizam antes de alcançar a vala de estanque. Para este tipo de material cristalizado, toda a vez que o corpo é exumado será feita uma raspagem em

Cod. de Autenticidade do Doc.: 15U1.3X21.8094.V707.4012 - ZeroPapel - PREFEITURA PARAOPEBA-MG
Proc. Adm: 00180.04.15-2026 - PROCESSO LICITATÓRIO (PRINCIPAL) - CONCORRÊNCIA ELETRÔNICA
ID. do Doc.: 1.009.B55 - 16/11/2026 15:21:09 ASSINADO POR(2): CPF:506.58*.**6-*3 CPF:025.57*.**6-*8
Pág.: 16 / 25

todo o interior na placa de concreto e na vala, para retirar todos os resíduos e uma nova aplicação de camada de CAL (CaO). Estes resíduos serão destinados para área de resíduos de serviços de saúde.

Paraopeba, 15 de junho de 2026.

Francisco Antonio Barbosa da Costa

Engenheiro civil – CREA-MG 77726/D

Cod. de Autenticidade do Doc.: 15U1.3X21.8094.V707.4012 - ZeroPapel - PREFEITURA PARAOPEBA-MG
Proc. Adm: 00180.04.15-2026 - PROCESSO LICITATÓRIO (PRINCIPAL) - CONCORRÊNCIA ELETRÔNICA
Pág.: 17 / 25
ID. do Doc.: 1.009.B55 - 16/11/2026 15:21:09 ASSINADO POR(2): CPF:506.58*.**6-*3 CPF:025.57*.**6-*8

PLANILHA ORÇAMENTÁRIA

CEMITÉRIO VERTICAL - COLINA DA PAZ - BAIRRO SAGRADA FAMILIA

PREFEITURA: MUNICIPAL DE PARAOPEBA

RUA AMÉRICO BARBOSA, 13 CENTRO — SAGRADA FAMILIA PARAOPEBA-MG

PARAOPEBA-MG CNPJ: 18.116.160/0001-66 — **BDI** **25%**

ITEM	ORGÃO	CÓDIGO	DESCRIÇÃO	UNIDADE	QUANT.	PREÇO UNITÁRIO	PREÇO UNITÁRIO COM BDI	PREÇO TOTAL
1			**SERVIÇOS PRELIMINARES**					**4.078,18**
1.001	Setop	ED-50392	MOBILIZAÇÃO E DESMOBILIZAÇÃO DE OBRA EM CENTRO URBANO OU REGIÃO LIMÍTROFE COM VALOR ATÉ O VALOR DE 1.000.000,00	%	126311,99		0,5%	631,55
1.002	Setop	ED-17989	LOCAÇÃO DE OBRA COM GABARITO DE TÁBUAS CORRIDAS PONTALETADAS A CADA 2,00M, REAPROVEITAMENTO (2X), INCLUSIVE ACOMPANHAMENTO DE EQUIPE TOPOGRÁFICA PARA MARCAÇÃO DE PONTO TOPOGRÁFICO	m	39,20	64,33	80,41	3.152,07
1.003	Setop	ED-48473	REMOÇÃO MANUAL DE GUIA DE MEIO-FIO EM PEDRA (GNAISSE, BASALTO, ETC.), COM REAPROVEITAMENTO, INCLUSIVE AFASTAMENTO E EMPILHAMENTO, EXCLUSIVE TRANSPORTE E RETIRADA DO MATERIAL REMOVIDO NÃO REAPROVEITÁVEL	m	9,10	25,90	32,37	294,56
2			**FUNDAÇÃO RADIER**					**11.426,44**
2.001	Setop	ED-51123	REGULARIZAÇÃO MANUAL E COMPACTAÇÃO MECANIZADA DE TERRENO COM PLACA VIBRATÓRIA, EXCLUSIVE DESMATAMENTO, DESTOCAMENTO, LIMPEZA/ROÇADA DO TERRENO	m2	22,75	6,10	7,62	173,35
2.002	Setop	ED-50600	APLICAÇÃO DE LONA PRETA, ESP. 150 MICRAS, INCLUSIVE FORNECIMENTO	m2	22,75	3,96	4,95	112,61
2.003	Setop	ED-49813	LASTRO DE BRITA COM PEDRA BRITADA NÚMERO 2 E 3, INCLUSIVE ADENSAMENTO E APILOAMENTO MANUAL	m3	2,275	211,32	264,15	600,94
2.004	Sinapi	97086	FABRICAÇÃO, MONTAGEM E DESMONTAGEM DE FORMA PARA RADIER, PISO DE CONCRETO OU LAJE SOBRE SOLO, EM MADEIRA SERRADA, 4 UTILIZAÇÕES. AF_09/2021	M2	4,640	160,39	200,48	930,22
2.005	Setop	ED-29582	ARMADURA DE TELA DE AÇO CA-60, SOLDADA TIPO Q-138, DIÂMETRO Ø4,2MM, TRAMA COM DIMENSÃO (100X100)MM, INCLUSIVE ESPAÇADOR, EXCLUSIVE CONCRETO	m2	59,150	30,36	37,95	2.244,74
2.006	Setop	ED-29581	ARMADURA DE TELA DE AÇO CA-60, SOLDADA TIPO Q-92, DIÂMETRO Ø4,2MM, TRAMA COM DIMENSÃO (150X150)MM, INCLUSIVE ESPAÇADOR, EXCLUSIVE CONCRETO	m2	54,44	19,91	24,88	1.354,40
2.007	Setop	ED-49806	FORNECIMENTO DE CONCRETO ESTRUTURAL, USINADO BOMBEADO, COM FCK 30MPA, INCLUSIVE LANÇAMENTO, ADENSAMENTO E ACABAMENTO (FUNDAÇÃO)	m3	5,05	692,92	866,15	4.374,05
.2.008	Preço de Mercado		Camada de brita tipo 0 ao redor da obra para evitar umidade	TON	12,00	109,08	136,34	1.636,13
3			**ESTRUTURA**					**79.313,59**
3.001	Setop	ED-29581	ARMADURA DE TELA DE AÇO CA-60, SOLDADA TIPO Q-92, DIÂMETRO Ø4,2MM, TRAMA COM DIMENSÃO (150X150)MM, INCLUSIVE ESPAÇADOR, EXCLUSIVE CONCRETO	m2	209,01	18,81	23,51	4.913,85
3.002	Setop	ED-48295	CORTE, DOBRA E MONTAGEM DE AÇO CA-50, DIÂMETRO (6,3MM A 12,5MM), INCLUSIVE ESPAÇADOR	Kg	96,38	13,84	17,30	1.667,37
3.003	Sinapi	92263	FABRICAÇÃO DE FÔRMA PARA PILARES E ESTRUTURAS SIMILARES, EM CHAPA DE MADEIRA COMPENSADA RESINADA, E = 17 MM. AF_09/2020	M2	275,97	171,53	214,41	59.171,58
3.004	Setop	ED-9054	FORNECIMENTO DE CONCRETO ESTRUTURAL, USINADO BOMBEADO, AUTO-ADENSÁVEL, COM FCK 30MPA, INCLUSIVE LANÇAMENTO E ACABAMENTO	m3	14,70	738,13	922,66	13.560,79
4			**COBERTURA**					**6.959,42**
4.001	Setop	ED-48413	PEÇA DE MADEIRA PARAJU APARELHADA (MEDIDAS 8X8CM|TIPO: PENDURAL/TIRANTE/PILAR), INCLUSIVE IÇAMENTO MANUAL VERTICAL	m	45,50	38,30	47,87	2.178,08
4.002	Preço de Mercado		FORNECIMENTO E INSTALAÇÃO DE TELHA ECOLOGICA DE PVC MODELO TIPO COLONIAL MED. 230X88 CM, FORNECIMENTO INCLUINDO PARAFUSOS	UN	12,00	265,70	332,13	3.985,53
4.003	Setop	ED-50677	RUFO E CONTRARRUFO EM CHAPA GALVANIZADA, ESP. 0,65MM (GSG-24), COM DESENVOLVIMENTO DE 25CM, INCLUSIVE IÇAMENTO MANUAL VERTICAL	m	15,51	41,05	51,31	795,81
5			**IMPERMEABILIZAÇÃO DAS GAVETAS**					**5.566,30**
5.001	Preço de Mercado		Impermeabilização interna das gavetas com manta acrílica líquida	UN	40,00	111,33	139,16	5.566,30
6			**PEDRAS**					**13.631,17**
6.001	Preço de Mercado		Fornecimento e instalação de tampa em granito cinza andorinha retificado 892x652x20mm, incluindo suporte metálico com parafusos e tampas Ø = 50 mm - e = 3 mm em inox para travamento das gavetas	UN	40,00	47,26	59,07	2.362,98
6.002	Preço de Mercado		Fixação de pedra ardósia, espessura de 4 cm, para contenção do necrochorume, por gaveta	UN	40,00	142,22	177,78	7.111,22
6.004	Preço de Mercado		Fornecimento e instalação de tampa em ardósia retificado 780x585x20mm, e parafusos, por gaveta	UN	40,00	24,66	30,82	1.232,94
6.005	Setop	ED-50997	Fornecimento e instalação de granito cinza andorinha 20mm na fachada frontal ao redor das tampas	m2	6,17	359,39	449,23	2.773,09
6.006	Setop	ED-50997	PEITORIL DE GRANITO CINZA ANDORINHA E = 2 CM	M2	0,34	359,39	449,23	150,94

Cod. de Autenticidade do Doc.: 15U1.3X21.8094.V707.4012 - ZeroPapel - PREFEITURA PARAOPEBA-MG
Proc. Adm: 00180.04.15-2026 - PROCESSO LICITATÓRIO (PRINCIPAL) - CONCORRÊNCIA ELETRÔNICA
Pág.: 18 / 25
ID. do Doc.: 1.009.B55 - 16/11/2026 15:21:09 ASSINADO POR(2): CPF:506.58*.**6-*3 CPF:025.57*.**6-*8

ITEM	ORGÃO	CÓDIGO	DESCRIÇÃO	UNIDADE	QUANT.	PREÇO UNITÁRIO	PREÇO UNITÁRIO COM BDI	PREÇO TOTAL
7			**TRATAMENTO**					**3.356,17**
7.1	SINAPI	89716	TUBO, CPVC, SOLDÁVEL, DN 22MM, INSTALADO EM RAMAL DE DISTRIBUIÇÃO DE ÁGUA - FORNECIMENTO E INSTALAÇÃO. AF_06/2022	M	77,28	29,63	37,03	2.861,67
7.2	SINAPI	89641	JOELHO 90 GRAUS, CPVC, SOLDÁVEL, DN 22MM, INSTALADO EM RAMAL OU SUB-RAMAL DE ÁGUA - FORNECIMENTO E INSTALAÇÃO. AF_06/2022	UN	4,00	15,98	19,97	79,88
7.3	SINAPI	89658	LUVA, CPVC, SOLDÁVEL, DN 22MM, INSTALADO EM RAMAL OU SUB-RAMAL DE ÁGUA FORNECIMENTO E INSTALAÇÃO. AF_06/2022	UN	16,00	11,16	13,95	223,20
7.4	SINAPI	89697	TE, CPVC, SOLDÁVEL, DN 22MM, INSTALADO EM RAMAL OU SUB-RAMAL DE ÁGUA - FORNECIMENTO E INSTALAÇÃO. AF_06/2022	UN	6,00	20,88	26,10	156,60
7.5	SINAPI	89678	BUCHA DE REDUÇÃO, CPVC, SOLDÁVEL, DN28MM X 22MM, INSTALADO EM RAMAL OU SUB-RAMAL DE ÁGUA FORNECIMENTO E INSTALAÇÃO. AF_06/2022	UN	2,00	13,93	17,41	34,82
8			**PINTURA**					**1.716,87**
8.001	Setop	ED-50521	PINTURA COM TEXTURA ACRÍLICA COM ROLO, INCLUSIVE UMA (1) DEMÃO DE SELADOR ACRÍLICO	m2	45,32	30,31	37,88	1.716,87
9			**SERVIÇOS COMPLEMENTARES**					**2.075,42**
9.001	Setop	ED-49915	CAIXA DE DRENAGEM DE INSPEÇÃO/PASSAGEM EM ALVENARIA (60X60X60CM), REVESTIMENTO EM ARGAMASSA COM ADITIVO IMPERMEABILIZANTE, COM TAMPA EM GRELHA, INCLUSIVE ESCAVAÇÃO, REATERRO E TRANSPORTE COM RETIRADA DO MATERIAL ESCAVADO (EM CAÇAMBA)	UN	1,00	913,27	1.141,58	1.141,58
9.002	Setop	ED-48669	FORNECIMENTO E ASSENTAMENTO DE TUBO PVC RÍGIDO, DRENAGEM/PLUVIAL, PBV - SÉRIE NORMAL, DN 100 MM (4"), INCLUSIVE CONEXÕES	UN	18,20	41,05	51,31	933,84
						TOTAL GERAL:		**128.123,56**

FRANCISCO ANTONIO BARBOSA DA COSTA - ENG. CIVIL CREA-MG 77726/D

Cod. de Autenticidade do Doc.: 15U1.3X21.8094.V707.4012 - ZeroPapel - PREFEITURA PARAOPEBA-MG
Proc. Adm: 00180.04.15-2026 - PROCESSO LICITATÓRIO (PRINCIPAL) - CONCORRÊNCIA ELETRÔNICA
Pág.: 19 / 25
ID. do Doc.: 1.009.B55 - 16/11/2026 15:21:09 ASSINADO POR(2): CPF:506.58*.**6-*3 CPF:025.57*.**6-*8

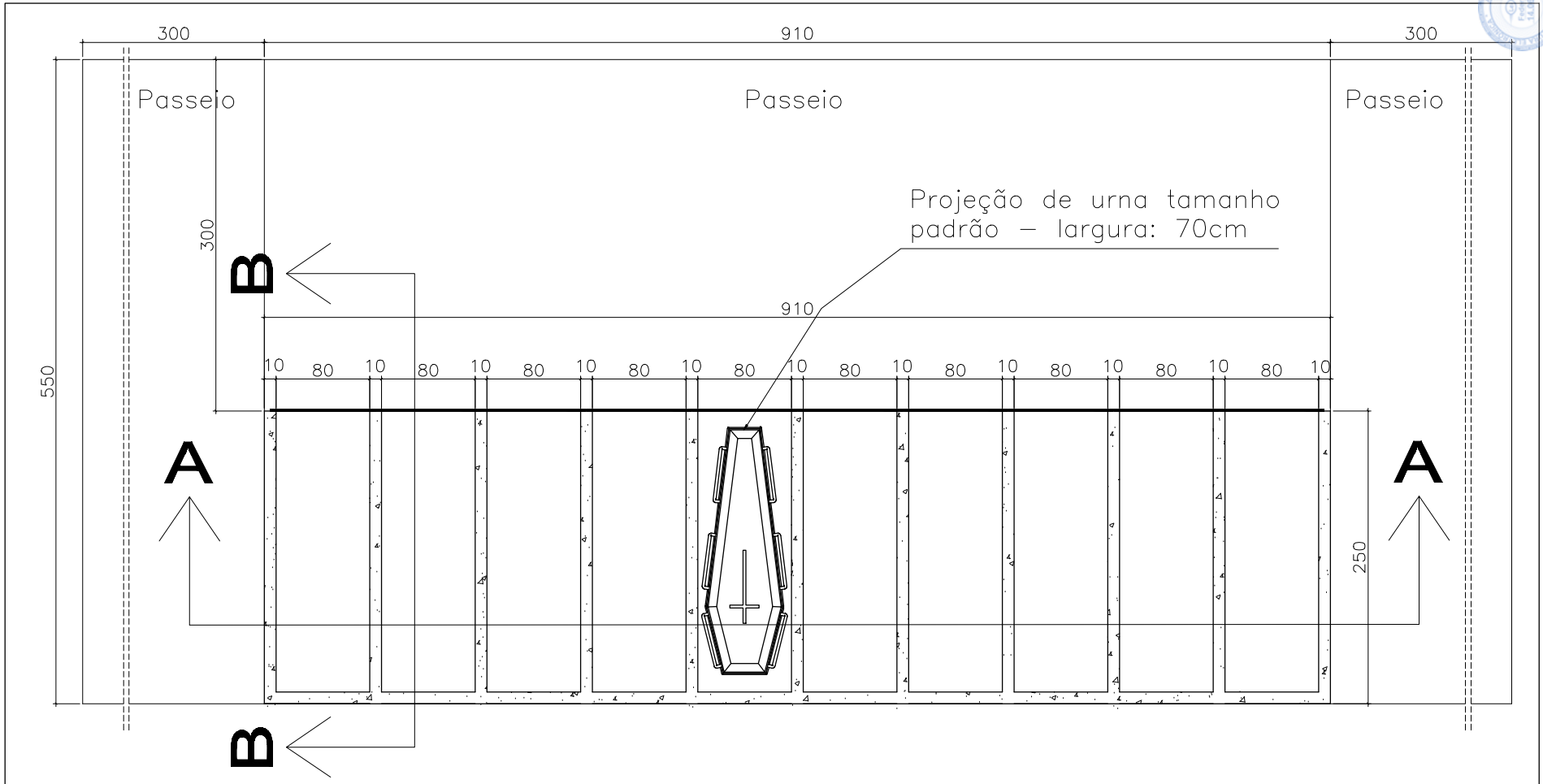

RESPONSÁVEL PELO CROQUI: FRANCISCO ANTONIO B. DA COSTA–ENG. CIVIL–CREA/MG 77726/D	FOLHA:	USO: PÚBLICO
	ESCALA: 1:50	PREFEITURA MUNICIPAL DE PARAOPEBA
		IDENTIFICAÇÃO: CONSTRUÇÃO DE CEMITÉRIO VERTICAL
	DESENHO: FRANCISCO	CONTEÚDO: PLANTA BAIXA

Proc. Adm. 00180.04.15-2026 - PROCESSO LICITATÓRIO (PRINCIPAL) - CONCORRÊNCIA ELETRÔNICA

Cod. de Autenticidade do Doc.: 15U1.3X21.8094.V707.4012 - ZeroPapel - PREFEITURA PARAOPEBA-MG

Pág.: 20 / 25
ID. do Doc.: 1.009.B55 - 16/11/2026 15:21:09 ASSINADO POR(2): CPF:506.58*.**6-*3 CPF:025.57*.**6-*8

Cod. de Autenticidade do Doc.: 15U1.3X21.8094.V707.4012 - ZeroPapel - PREFEITURA PARAOPEBA-MG

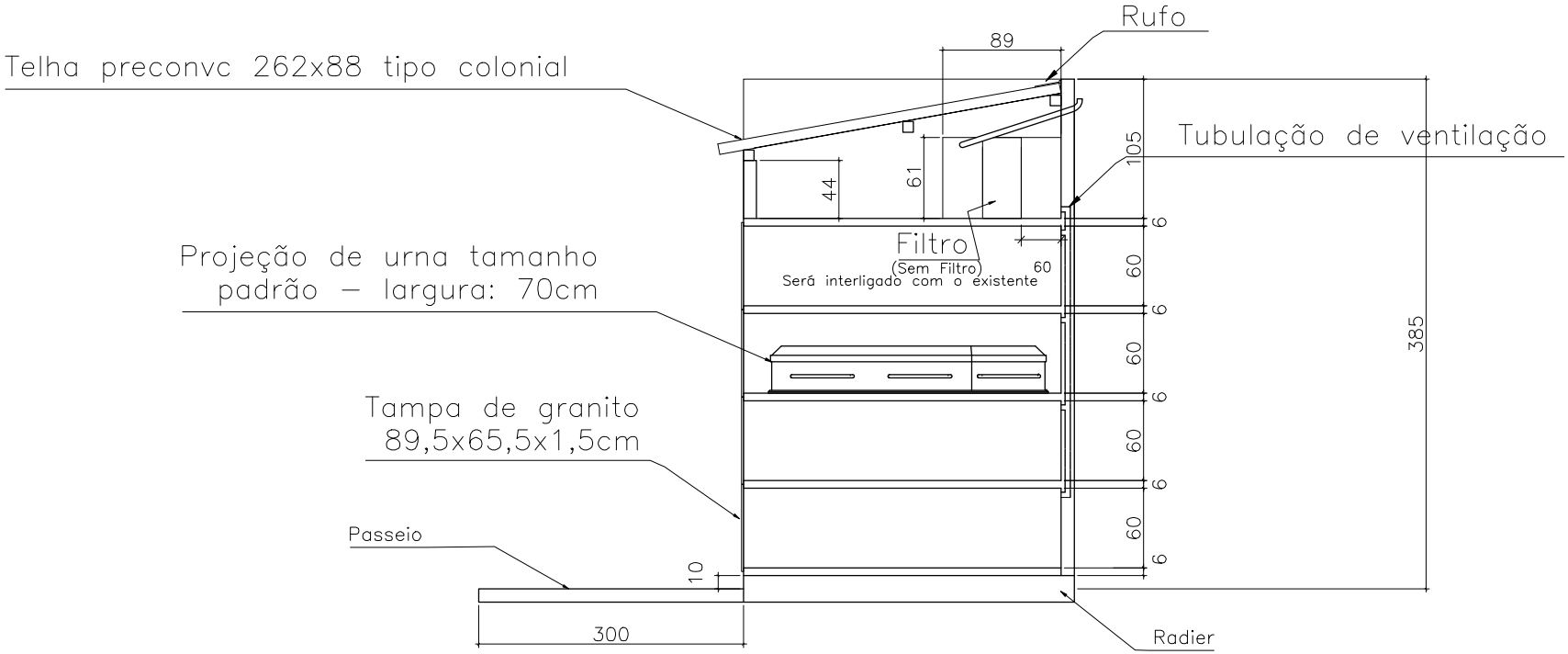

RESPONSÁVEL PELO CROQUI: FRANCISCO ANTONIO B. DA COSTA–ENG. CIVIL–CREA/MG 77726/D	FOLHA:	USO: PÚBLICO
	ESCALA: 1:50	PREFEITURA MUNICIPAL DE PARAOPEBA
		IDENTIFICAÇÃO: CONSTRUÇÃO DE CEMITÉRIO VERTICAL
	DESENHO: FRANCISCO	CONTEÚDO: CORTE AA

Proc. Adm: 00180.04.15-2026 - PROCESSO LICITATÓRIO (PRINCIPAL) - CONCORRÊNCIA ELETRÔNICA

Pág.: 21 / 25
ID. do Doc.: 1.009.B55 - 16/11/2026 15:21:09 ASSINADO POR(2): CPF:506.58*.**6-*3 CPF:025.57*.**6-*8

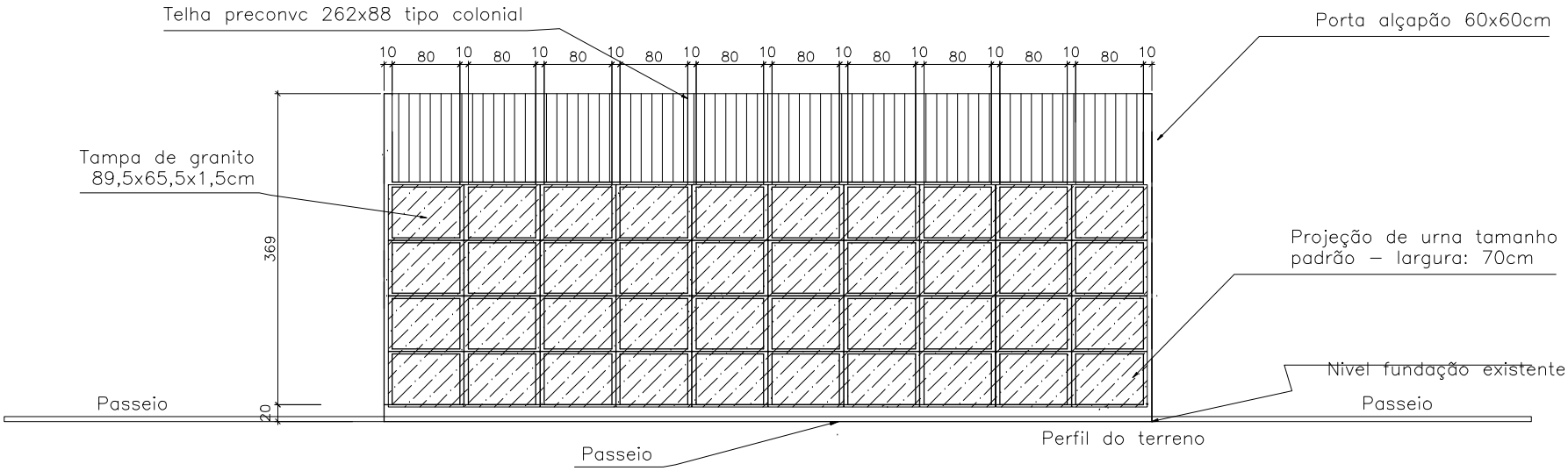

RESPONSÁVEL PELO CROQUI: FRANCISCO ANTONIO B. DA COSTA–ENG. CIVIL–CREA/MG 77726/D	FOLHA:	USO: PÚBLICO
	ESCALA: 1:75	PREFEITURA MUNICIPAL DE PARAOPEBA
		IDENTIFICAÇÃO: CONSTRUÇÃO DE CEMITÉRIO VERTICAL
	DESENHO: FRANCISCO	CONTEÚDO: FACHADA – PEDRAS DE GRANITO

Proc. Adm: 00180.04.15-2026 - PROCESSO LICITATÓRIO (PRINCIPAL) - CONCORRÊNCIA ELETRÔNICA

Cod. de Autenticidade do Doc.: 15U1.3X21.8094.V707.4012 - ZeroPapel - PREFEITURA PARAOPEBA-MG

Pág.: 22 / 25
ID. do Doc.: 1.009.B55 - 16/11/2026 15:21:09 ASSINADO POR(2): CPF:506.58*.**6-*3 CPF:025.57*.**6-*8

Cod. de Autenticidade do Doc.: 15U1.3X21.8094.V707.4012 - ZeroPapel - PREFEITURA PARAOPEBA-MG

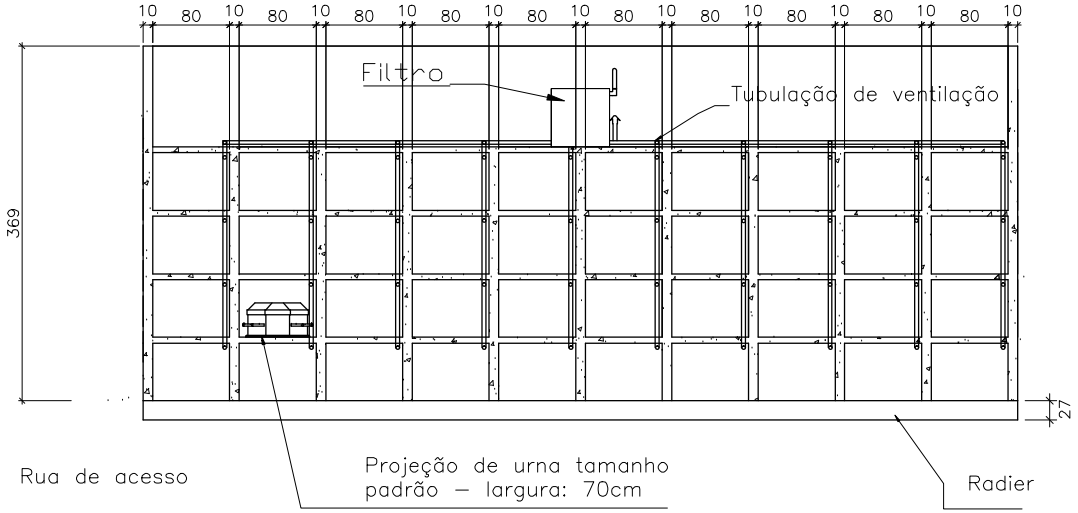

RESPONSÁVEL PELO CROQUI: FRANCISCO ANTONIO B. DA COSTA–ENG. CIVIL–CREA/MG 77726/D	FOLHA:	USO: PÚBLICO
	ESCALA: 1:75	PREFEITURA MUNICIPAL DE PARAOPEBA
		IDENTIFICAÇÃO: CONSTRUÇÃO DE CEMITÉRIO VERTICAL
	DESENHO: FRANCISCO	CONTEÚDO: CORTE BB

Proc. Adm: 00180.04.15-2026 - PROCESSO LICITATÓRIO (PRINCIPAL) - CONCORRÊNCIA ELETRÔNICA

Pág.: 23 / 25
ID. do Doc.: 1.009.B55 - 16/11/2026 15:21:09 ASSINADO POR(2): CPF:506.58*.**6-*3 CPF:025.57*.**6-*8

Cod. de Autenticidade do Doc.: 15U1.3X21.8094.V707.4012 - ZeroPapel - PREFEITURA PARAOPEBA-MG

Detalhe Fixação do Granito

Esc.: 1:20

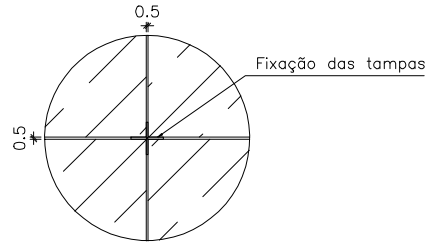

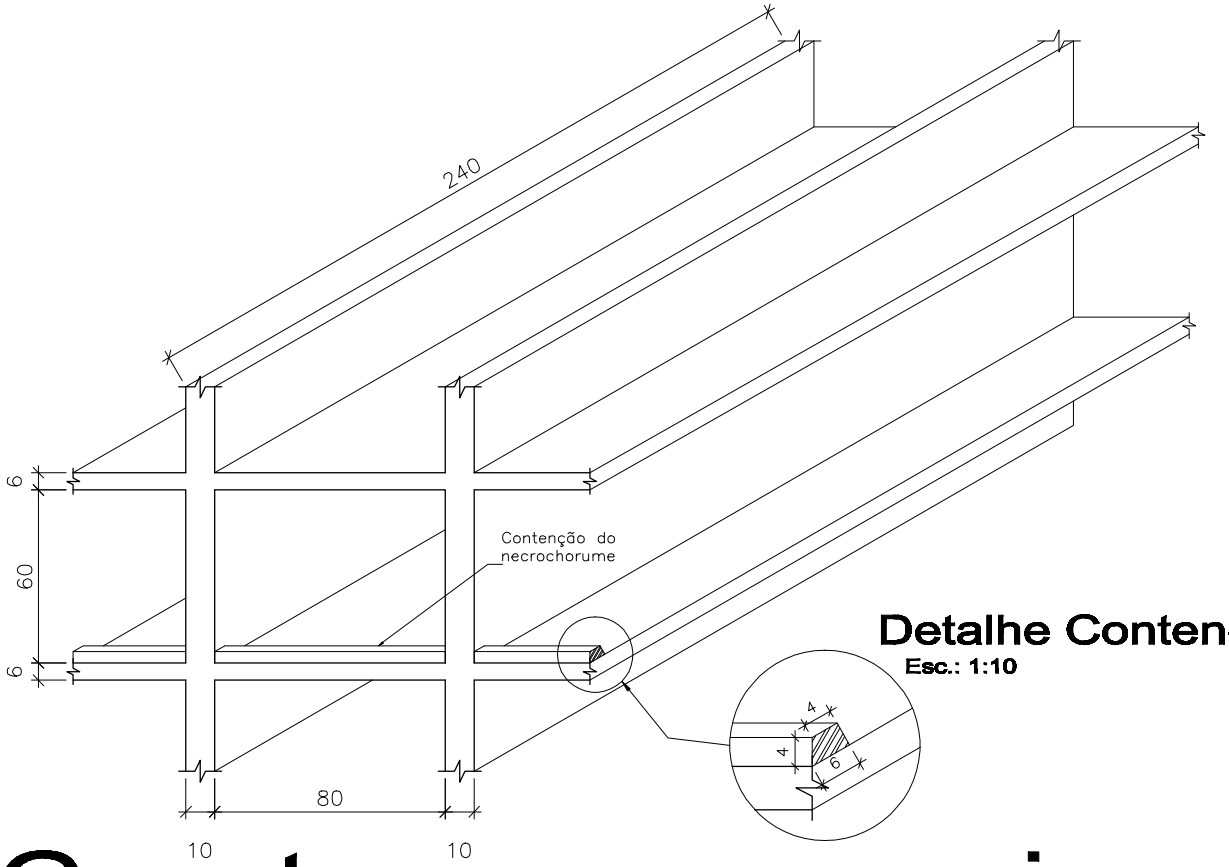

Detalhe Contenção do Necrochorume

Esc.: 1:10

Gaveta em perspeciva

Esc.: 1:25

RESPONSÁVEL PELO CROQUI: FRANCISCO ANTONIO B. DA COSTA–ENG. CIVIL–CREA/MG 77726/D	FOLHA: ESCALA:	PREFEITURA MUNICIPAL DE PARAOPEBA
	IDENTIFICAÇÃO: CONSTRUÇÃO DE CEMITÉRIO VERTICAL	
	DESENHO: FRANCISCO	CONTEÚDO: DETALHES

USO: PÚBLICO

Proc. Adm. 00180.04.15-2026 - PROCESSO LICITATÓRIO (PRINCIPAL) - CONCORRÊNCIA ELETRÔNICA

ID. do Doc.: 1.009.B55 - 16/11/2026 15:21:09 ASSINADO POR(2): CPF:506.58*.**6-*3 CPF:025.57*.**6-*8

Assinaturas do Documento

Documento Assinado Eletronicamente por **ROBERTO CARLOS FRANCO - SECRETÁRIO** , **CPF:** 506.58*.**6-*3 em **17/11/2026 07:41:32**, Cód. Autenticidade da Assinatura: **07K5.0V41.1324.768Z.5706**, Com fundamento na Lei Nº 14.063, de 23 de Setembro de 2020.

Documento Assinado Eletronicamente por **FRANCISCO ANTÔNIO BARBOSA DA COSTA - ENGENHEIRO CIVIL - CREA 77726D - CONTRATO CV 04319 PC 10519** , **CPF:** 025.57*.**6-*8 em **16/11/2026 15:21:09**, Cód. Autenticidade da Assinatura: **1566.4321.0096.641K.2438**, Com fundamento na Lei Nº 14.063, de 23 de Setembro de 2020.

Informações do Documento

ID do Documento: **1.009.B55** - Tipo de Documento: **OFÍCIO - Nº 452/SMOSP/2026**.

Elaborado por **FRANCISCO ANTÔNIO BARBOSA DA COSTA**, **CPF:** 025.57*.**6-*8 , em **16/11/2026 15:21:09**, contendo 503 palavras.

Código de Autenticidade deste Documento: 15U1.3X21.8094.V707.4012

A autenticidade do documento pode ser conferida no site: **https://zeropapel.paraopeba.mg.gov.br/verdocumento**

Cod. de Autenticidade do Doc.: 15U1.3X21.8094.V707.4012 - ZeroPapel - PREFEITURA PARAOPEBA-MG
Proc. Adm: 00180.04.15-2026 - PROCESSO LICITATÓRIO (PRINCIPAL) - CONCORRÊNCIA ELETRÔNICA

Pág.: 25 / 25
ID. do Doc.: 1.009.B55 - 16/11/2026 15:21:09 ASSINADO POR(2): CPF:506.58*.**6-*3 CPF:025.57*.**6-*8

PREFEITURA MUNICIPAL DE PARAOPEBA

ESTADO DE MINAS GERAIS

ATESTADO DE DISPONIBILIDADE ORÇAMENTÁRIA

Ofício: D.C.L.C.C/PMP/ D.O /2025

Serviço: Dep. de Compras, Licitações, Contratos e Convênios.

Assunto: Solicita Dotação Orçamentária.

Destino: Departamento de Contabilidade

Data: 19 de novembro de 2026

Prezados Senhores,

Venho pelo presente, solicitar o nº da Dotação consignada no orçamento vigente e Disponibilidade de Recursos Financeiros, visando acobertar a despesa abaixo especificada, amparada pela respectiva Ficha Orçamentária e Fonte de Recurso acostados no Demonstrativo Orçamentário de 2026 para:

Abertura de processo licitatório para contratação de empresa para construção de Jazigos, no Cemitério Colina da Paz. *Processo Licitatorio.*

***Pessoa Juridica**

Secretaria M. De Obras

Valor Estimado: R$ 128.123,56

Breno Gonçalves dos Reis
Dep. de Compras, Licitações, Contratos e Convênios

.....

DECLARAÇÃO DE ADEQUAÇÃO E COMPATIBILIDADE ORÇAMENTÁRIA

DECLARO, na qualidade de SECRETÁRIO MUNICIPAL DE FAZENDA, tendo em vista o orçamento estimado, que há doação orçamentaria própria, bem como saldo orçamentário para fazer face a despesa. Declaro ainda haver adequação com a Lei Orçamentária Anual e compatibilidade com o Plano Plurianual e com a Lei de Diretrizes Orçamentárias.

Ficha: 449 - F.R : 2.500 000 000 0

*Dotação Orçamentária Nº 02 10 02 - 15 451 0090 1010 44905100

Paraopeba/MG, 19 de novembro de 2026

Edmo Claudio Eugenio Franco
Secretario Municipal de Fazenda

2

Cod. de Autenticidade do Doc.: 0941.6U28.154Z.E44W.1574 - ZeroPapel - PREFEITURA PARAOPEBA-MG
Proc. Adm: 00180.04.15-2026 - PROCESSO LICITATÓRIO (PRINCIPAL) - CONCORRÊNCIA ELETRÔNICA
Pág.: 1 / 2 - ID. do Doc.: 1.019.27F - 23/11/2026 - 09:28:54 - ASSINADO POR(1): CPF:099.06*.**6-*7

Assinatura do Documento

Documento Assinado Eletronicamente por **BRENO GONÇALVES DOS REIS - CHEFE DIV. COTAÇÃO E COMPRAS**, **CPF:** 099.06*.**6-*7 em **23/11/2026 09:28:54**, Cód. Autenticidade da Assinatura: **09X1.1628.154U.X47E.7431**, Com fundamento na Lei Nº 14.063, de 23 de Setembro de 2020.

Informações do Documento

ID do Documento: **1.019.27F** - Tipo de Documento: **DOTAÇÃO ORÇAMENTARIA**.

Elaborado por **BRENO GONÇALVES DOS REIS**, **CPF:** 099.06*.**6-*7 , em **23/11/2026 - 09:28:54**

Código de Autenticidade deste Documento: 0941.6U28.154Z.E44W.1574

A autenticidade do documento pode ser conferida no site:
https://zeropapel.paraopeba.mg.gov.br/verdocumento

Cod. de Autenticidade do Doc.: 0941.6U28.154Z.E44W.1574 - ZeroPapel - PREFEITURA PARAOPEBA-MG
Proc. Adm: 00180.04.15-2026 - PROCESSO LICITATÓRIO (PRINCIPAL) - CONCORRÊNCIA ELETRÔNICA
Pág.: 2 / 2 - ID. do Doc.: 1.019.27F - 23/11/2026 - 09:28:54 - ASSINADO POR(1): CPF:099.06*.**6-*7