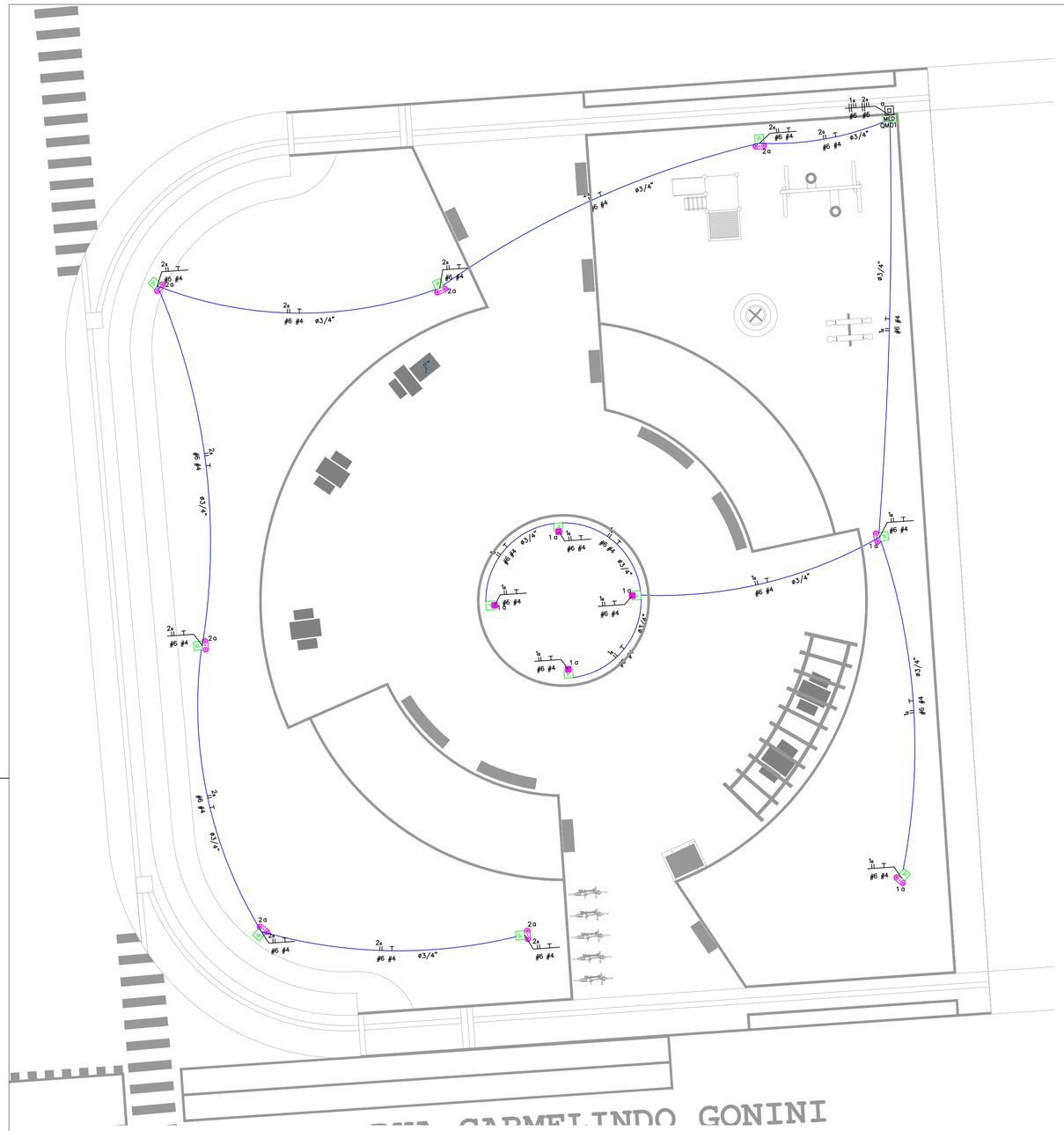

PLANTA ELÉTRICA
ESCALA: 1/125

Quadro de Cargas

QM01

Circ.	Descrição	Iluminação 50W	Iluminação 100W	Pot. W	Pot. V.A	Demanda (%)	Fat. Pot.	Corr. A	Fases	Prot. A	Cond. mm2	Fases ABC	Obs.
1	Iluminação	4	2	400.0	421.1		0.95	1.10	2	32A	6	AB	Obs.:
2	Iluminação		6	600.0	631.6		0.95	1.66	2	32A	6	AB	Obs.:
Total		4	8	1000.0	1052.6								
Aliment.	C=10m QT=2%			1000.0	1052.6	100%	0.95	2.77	2	50A	10	AB	–

Potência Demandada: 100% (1000.0 W) (1052.6 V.A)

Corrente nas Fases: A=2.8A B=2.8A

Entrada de Serviço com Medição (Instalação em Poste Auxiliar)

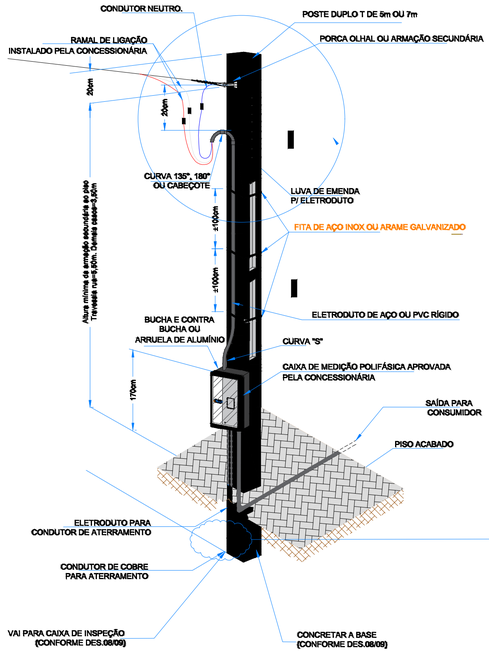

NOTAS:

1 - O Poste de 5 m deverá ser engastado numa pronfundidade de 1,10 m.
2 - O Poste de 7 m deverá ser engastado numa pronfundidade de 1,30 m.

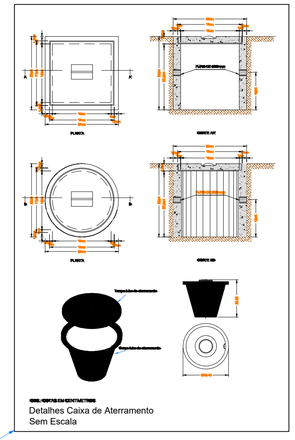

Detalhes Caixa de Aterramento
Sem Escala

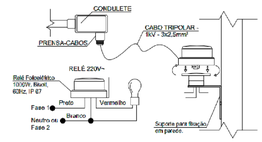

Detalhe ligação de relé fotoelétrico
Sem Escala

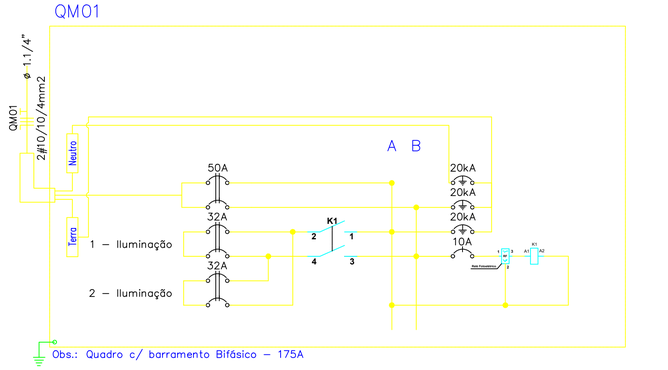

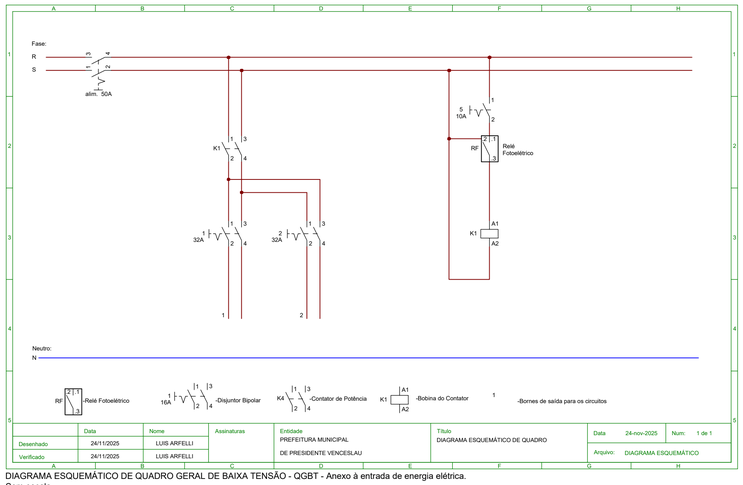

DIAGRAMA ESQUEMÁTICO DE QUADRO GERAL DE BAIXA TENSÃO - QGBT - Anexo à entrada de energia elétrica.
Sem escala

TÍTULO DO PROJETO:
PROJETO ELÉTRICO

FOLHA: 07/08

ASSUNTO:- INFRAESTRUTURA - CONSTRUÇÃO DE PRAÇA (MOBILIÁRIO URBANO ILUMINAÇÃO, ARBORIZAÇÃO E PARQUE INFANTIL)

LOCAL:- BAIRRO COM HABITAÇÃO DE INTERESSE SOCIAL - LOTEAMENTO DENOMINADO CONJUNTO RESIDENCIAL OLGA RHEINGANTZ ELLIS

MUNICÍPIO:- PRESIDENTE VENCESLAU - SP

SITUAÇÃO SEM ESCALA:

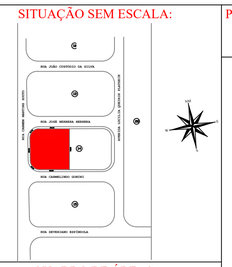
RUA JOÃO CONFESSO DA SILVA
RUA JOSÉ BERNARDA MEDEIROS
RUA CARMELINDO GONINI
RUA ANTONIO CARLOS JOBIM
RUA ANTONIO BENTO DE SOUZA E CASTRO
RUA ANTONIO BENTO
RUA ANTONIO BENTO
RUA ANTONIO BENT